Technisches Datenblatt
Kabelverschraubungen

Sechskantmutter

mit metrischem Innengewinde nach DIN EN 60423

420M16

EAN: 4011126366105
bevorzugte VPE:100 St.

Die fotorealistischen Bilder sind als Symbolbilder zu betrachten

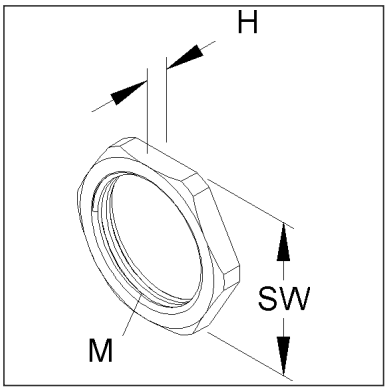

Artikelbeschreibung

Sechskantmutter, M16, Höhe 3 mm, Messing, vernickelt

Preiszusatzinfos

Rabattgruppe	K102
Mengeneinheit	St.

Gewicht

Gewicht Mengeneinheit	4 g / St.
Nettogewicht in kg pro 100	0,37 kg / 100St.

Physische Artikeldimensionen

Höhe	3,00 mm
Breite	20,90 mm
Tiefe / Länge	20,90 mm
Durchmesser	20,90 mm

Technisches Datenblatt
Kabelverschraubungen

420M16

Die fotorealistischen Bilder sind als Symbolbilder zu betrachten

Verpackungsstufen

1 Stück = 1 Stück		✓ kleinste VPE			
Länge	21,00 mm	Breite	21,00 mm	Höhe	3,00 mm
Bruttogewicht	0 kg	Volumen	0,000 m³		
Mindestmenge	1,00 St.	Höchstmenge	1,00 St.		

100 Stück = 1 Faltschachtel		✓ bevorzugte VPE			
Höhe	42,00 mm	Breite	70,00 mm	Länge	71,00 mm
Bruttogewicht	0,38 kg	Volumen	0,000 m³		
Mindestmenge	100,00 St.	Höchstmenge	100,00 St.		

1000 Umkarton = 1 Stück					
Länge	218 mm	Breite	150,00 mm	Höhe	74,00 mm
Bruttogewicht	3,91 kg	Volumen	0,002 m³		
Mindestmenge	1.000,00 St.	Höchstmenge	1.000,00 St.		

Ausschreibungstext

```
Sechskantmutter, mit metrischem Innengewinde nach DIN EN 60423.
Nenngröße : M 16
Höhe : 3 mm
Schlüsselweite : 19 mm
Werkstoff : Messing, vernickelt
Kleinhuis Modell-Nr. : 420M16
EP Material___________ EP Lohn__________
Einheitspreis/Stueck
```

Sicherheit & Umwelt

REACH-Datum	04.02.2026
REACH-Info	Konform
RoHS-Info	Konform

Ursprung & Außenhandel

Herkunftsland	FR
Statistische Warennummer	74122000