Technisches Datenblatt
Leuchten- und Sicherungszubehör

Klemmnippel

mit Zugentlastung, mit zentrischer Klemmung

433W

EAN: 4011126083071
bevorzugte VPE:100 St.

Die fotorealistischen Bilder sind als Symbolbilder zu betrachten

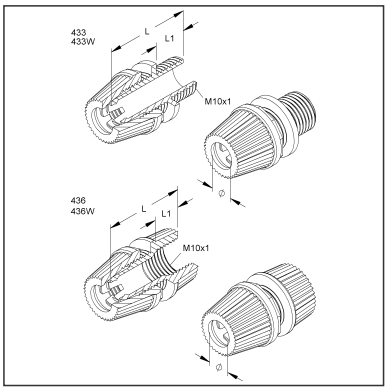

Artikelbeschreibung

Klemmnippel, Länge 25 mm, Gewinde M10x1, für Kabel-Ø 5-6,8 mm, Kunststoff PE, Farbe weiß

Preiszusatzinfos

Rabattgruppe	K740
Mengeneinheit	St.

Gewicht

Gewicht Mengeneinheit	2 g / St.
Nettogewicht in kg pro 100	0,17 kg / 100St.

Physische Artikeldimensionen

Höhe	16,00 mm
Breite	16,00 mm
Tiefe / Länge	25,00 mm

Technisches Datenblatt
Leuchten- und Sicherungszubehör

433W

Die fotorealistischen Bilder sind als Symbolbilder zu betrachten

Verpackungsstufen

1 Stück = 1 Stück		✓ kleinste VPE			
Länge	25,00 mm	Breite	16,00 mm	Höhe	16,00 mm
Bruttogewicht	0 kg	Volumen	0,000 m³		
Mindestmenge	1,00 St.	Höchstmenge	1,00 St.		

100 Stück = 1 Faltschachtel		✓ bevorzugte VPE			
Länge	106,00 mm	Breite	91,00 mm	Höhe	72,00 mm
Bruttogewicht	0,2 kg	Volumen	0,001 m³		
Mindestmenge	100,00 St.	Höchstmenge	100,00 St.		

1000 Stück = 1 Umkarton					
Länge	376 mm	Breite	186,00 mm	Höhe	110,00 mm
Bruttogewicht	2,19 kg	Volumen	0,008 m³		
Mindestmenge	1.000,00 St.	Höchstmenge	1.000,00 St.		

Ausschreibungstext

```
Klemmnippel, mit Zugentlastung, mit zentrischer Klemmung, halogenfrei.
Abmessungen (ca. Maße) L : 25 mm
für Kabel-Ø : 5 - 6,8 mm
Gewinde : M 10x1
Gewindelänge außen L1 : 9 mm
Werkstoff : PE (Polyethylen)
Farbton : weiß
Kleinhuis Modell-Nr. : 433W
EP Material___________ EP Lohn__________
Einheitspreis/Stueck
```

Sicherheit & Umwelt

REACH-Datum	04.02.2026
REACH-Info	Konform
RoHS-Info	Konform

Ursprung & Außenhandel

Herkunftsland	DE
Statistische Warennummer	39269097