Technisches Datenblatt
Leuchten- und Sicherungszubehör

Leuchtenaufhänger

ohne Gewinde, mit Klemm- und Schraubanschluss

445E

EAN: 4011126082579
bevorzugte VPE:100 St.

Die fotorealistischen Bilder sind als Symbolbilder zu betrachten

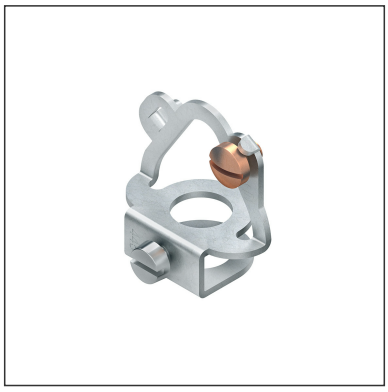

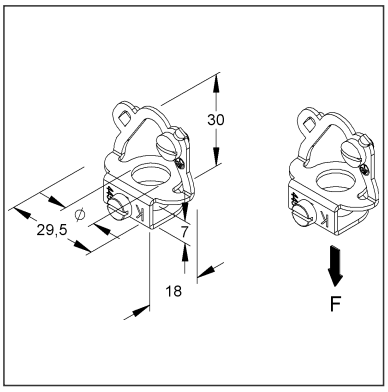

Artikelbeschreibung

Leuchtenaufhänger, 30x29,5x18 mm, Rohr-Ø 10 mm, Stahl, galvanisch verzinkt DIN EN ISO 19598, blaupassiviert

Preiszusatzinfos

Rabattgruppe	K740
Mengeneinheit	St.

Gewicht

Gewicht Mengeneinheit	11 g / St.
Nettogewicht in kg pro 100	1,03 kg / 100St.

Physische Artikeldimensionen

Höhe	22,00 mm
Breite	32,00 mm
Tiefe / Länge	29,50 mm

Technisches Datenblatt
Leuchten- und Sicherungszubehör

445E

Die fotorealistischen Bilder sind als Symbolbilder zu betrachten

Verpackungsstufen

1 Stück = 1 Stück		✓ kleinste VPE			
Länge	30,00 mm	Breite	32,00 mm	Höhe	22,00 mm
Bruttogewicht	0,01 kg	Volumen	0,000 m³		
Mindestmenge	1,00 St.	Höchstmenge	1,00 St.		

100 Stück = 1 Faltschachtel		✓ bevorzugte VPE			
Länge	154,00 mm	Breite	138,00 mm	Höhe	71,00 mm
Bruttogewicht	1,09 kg	Volumen	0,002 m³		
Mindestmenge	100,00 St.	Höchstmenge	100,00 St.		

1000 Stück = 1 Umkarton					
Länge	370 mm	Breite	282 mm	Höhe	158,00 mm
Bruttogewicht	11 kg	Volumen	0,016 m³		
Mindestmenge	1.000,00 St.	Höchstmenge	1.000,00 St.		

Ausschreibungstext

```
Leuchtenaufhänger, ohne Gewinde, mit Klemm- und Schraubanschluss.
Die Tragfähigkeitsangaben beinhalten eine 5-fache Sicherheit.
Verwendbar für : PE-Leiter
Abmessungen (ca. Maße) H x B x T : 30 x 29,5 x 18 mm
für Rohr-Ø : 10 mm
Tragfähigkeit zul. F : 0,15 kN
Werkstoff Leuchtenaufhänger : Stahl, galvanisch verzinkt nach DIN EN ISO 19598,
blaupassiviert
Werkstoff Flachkopfschraube : Stahl, galvanisch verzinkt
Werkstoff Zylinderkopfschraube : Stahl, gehärtet und vergütet
Anzugsdrehmoment Klemmschraube (Zylinderkopfschraube) : 1 Nm
Kleinhuis Modell-Nr. : 445E
EP Material___________ EP Lohn__________
Einheitspreis/Stueck
```

Sicherheit & Umwelt

REACH-Datum	04.02.2026
REACH-Info	Konform
RoHS-Info	Konform

Ursprung & Außenhandel

Herkunftsland	DE
Statistische Warennummer	73182900