Technisches Datenblatt
Nagelschelle

Vierkantschelle

mit vormontiertem Nagel

499/15GR

EAN: 4011126039528
bevorzugte VPE:100 St.

Die fotorealistischen Bilder sind als Symbolbilder zu betrachten

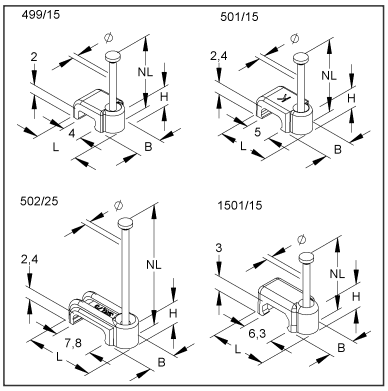

Artikelbeschreibung

Vierkantschelle, mit Nagel, für Flachkabel 2x4 mm, Kunststoff PE, RAL 7035, lichtgrau

Preiszusatzinfos

Rabattgruppe	K522
Mengeneinheit	St.

Gewicht

Gewicht Mengeneinheit	1 g / St.
Nettogewicht in kg pro 100	0,02 kg / 100St.

Physische Artikeldimensionen

Höhe	15,00 mm
Breite	5,50 mm
Tiefe / Länge	9,00 mm

Technisches Datenblatt
Nagelschelle

499/15GR

Die fotorealistischen Bilder sind als Symbolbilder zu betrachten

Verpackungsstufen

1 Stück = 1 Stück		✓ kleinste VPE			
Länge	9,00 mm	Breite	6,00 mm	Höhe	15,00 mm
Bruttogewicht	0 kg	Volumen	0,000 m³		
Mindestmenge	1,00 St.	Höchstmenge	1,00 St.		

100 Stück = 1 Dose		✓ bevorzugte VPE			
Länge	120,00 mm	Breite	80,00 mm	Höhe	60,00 mm
Bruttogewicht	0,04 kg	Volumen	0,001 m³		
Mindestmenge	100,00 St.	Höchstmenge	100,00 St.		

1000 Stück = 1 Faltschachtel					
Länge	192,00 mm	Breite	138,00 mm	Höhe	71,00 mm
Bruttogewicht	0,45 kg	Volumen	0,002 m³		
Mindestmenge	1.000,00 St.	Höchstmenge	1.000,00 St.		

Ausschreibungstext

```
Vierkantschelle, mit vormontiertem Nagel, halogenfrei.
Abmessungen (ca. Maße) H x B x L : 4 x 5,5 x 9 mm
für Flachkabel : 2 x 4 mm
Anzahl der Leitungen : 1
Nagellänge NL : 15 mm
für Nagel-Ø : 1,2 mm
Werkstoff : PE (Polyethylen)
Werkstoff Nagel : Stahl, galvanisch verzinkt
Farbton: lichtgrau RAL : 7035 (ähnlich)
Kleinhuis Modell-Nr. : 499/15GR
EP Material___________ EP Lohn__________
Einheitspreis/Stueck
```

Sicherheit & Umwelt

REACH-Datum	04.02.2026
REACH-Info	Konform
RoHS-Info	Konform

Ursprung & Außenhandel

Herkunftsland	DE
Statistische Warennummer	39269097