Technisches Datenblatt
Reduzierungen/Erweiterungen, Adapter

Erweiterung

ehemals DIN 46320, mit Pg-Anschlussgewinde und Pg-Innengewinde nach DIN 40430

51/1116

EAN: 4011126015607

bevorzugte VPE:100 St.

Die fotorealistischen Bilder sind als Symbolbilder zu betrachten

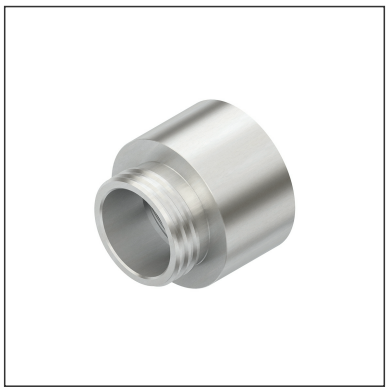

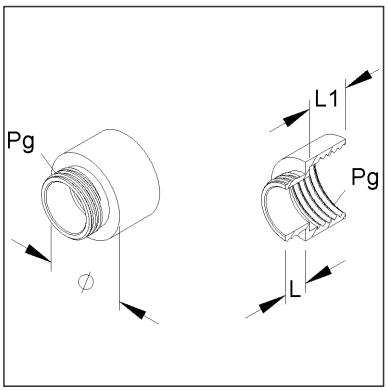

Artikelbeschreibung

Erweiterung, Gewinde Pg 11 außen, Gewinde Pg 16 innen, Messing, vernickelt

Preiszusatzinfos

Rabattgruppe	K102
Mengeneinheit	St.

Gewicht

Gewicht Mengeneinheit	14 g / St.
Nettogewicht in kg pro 100	1,34 kg / 100St.

Technisches Datenblatt
Reduzierungen/Erweiterungen, Adapter

51/1116

Die fotorealistischen Bilder sind als Symbolbilder zu betrachten

Physische Artikeldimensionen

Höhe	18,50 mm
Breite	24,00 mm
Tiefe / Länge	24,00 mm
Durchmesser	24,00 mm

Verpackungsstufen

1 Stück = 1 Stück		✓ kleinste VPE			
Länge	24,00 mm	Breite	24,00 mm	Höhe	19,00 mm
Bruttogewicht	0,01 kg	Volumen	0,000 m³		
Mindestmenge	1,00 St.	Höchstmenge	1,00 St.		

100 Stück = 1 Faltschachtel		✓ bevorzugte VPE			
Länge	138,00 mm	Breite	128,00 mm	Höhe	71,00 mm
Bruttogewicht	1,4 kg	Volumen	0,001 m³		
Mindestmenge	100,00 St.	Höchstmenge	100,00 St.		

1000 Stück = 1 Umkarton					
Länge	375 mm	Breite	282 mm	Höhe	133,00 mm
Bruttogewicht	14 kg	Volumen	0,014 m³		
Mindestmenge	1.000,00 St.	Höchstmenge	1.000,00 St.		

Ausschreibungstext

```
Erweiterung nach ehemaliger DIN 46320, mit Pg-Anschlussgewinde und Pg-
Innengewinde nach DIN 40430.
Außengewinde : Pg 11
Innengewinde : Pg 16
Gewindelänge außen : 6 mm
Gewindelänge innen ca. : 7,5 mm
Aussen-Ø : 24 mm
mit Anschlussgewinde-Dichtring 987/...(bitte gesondert bestellen!) : IP68
Werkstoff : Messing, vernickelt
Kleinhuis Modell-Nr. : 51/1116
EP Material___________ EP Lohn__________
Einheitspreis/Stueck
```

Sicherheit & Umwelt

REACH-Datum	04.02.2026
REACH-Info	Konform
RoHS-Info	Konform

Ursprung & Außenhandel

Herkunftsland	IN
Statistische Warennummer	74198090