Technisches Datenblatt
Dübel, Nägel, Haken

Stahlnagel

mit Linsenkopf

662/40

EAN: 4011126040906
bevorzugte VPE:1000 St.

Die fotorealistischen Bilder sind als Symbolbilder zu betrachten

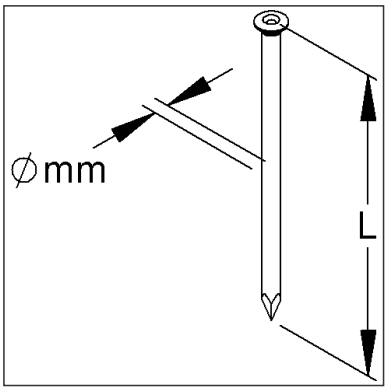

Artikelbeschreibung

Stahlnagel mit Linsenkopf, Schaft-Ø 2 mm, Länge 40 mm, Stahl, blank

Preiszusatzinfos

Rabattgruppe	K523
Mengeneinheit	St.

Gewicht

Gewicht Mengeneinheit	1 g / St.
Nettogewicht in kg pro 100	0,09 kg / 100St.

Physische Artikeldimensionen

Höhe	3,80 mm
Breite	3,80 mm
Tiefe / Länge	40,00 mm

Technisches Datenblatt
Dübel, Nägel, Haken

662/40

Die fotorealistischen Bilder sind als Symbolbilder zu betrachten

Verpackungsstufen

100 Stück = 1 PE-Beutel		✓ kleinste VPE			
Länge	60,00 mm	Breite	40,00 mm	Höhe	80,00 mm
Bruttogewicht	0,09 kg	Volumen	0,000 m³		
Mindestmenge	100,00 St.	Höchstmenge	100,00 St.		

1000 Stück = 1 Faltschachtel		✓ bevorzugte VPE			
Länge	138,00 mm	Breite	96,00 mm	Höhe	71,00 mm
Bruttogewicht	0,94 kg	Volumen	0,001 m³		
Mindestmenge	1.000,00 St.	Höchstmenge	1.000,00 St.		

9000 Stück = 1 Umkarton					
Länge	370 mm	Breite	282 mm	Höhe	100,00 mm
Bruttogewicht	9,59 kg	Volumen	0,010 m³		
Mindestmenge	9.000,00 St.	Höchstmenge	9.000,00 St.		

Ausschreibungstext

```
Stahlnagel, mit Linsenkopf, nicht geeignet zur Putzüberdeckung.
für TOP-Nagelschelle : 1564 bis 1569
1566/2
für Krallenschelle : 1721 bis 1727
für Nagelscheibe : 790
Abmessungen (ca. Maße) L : 40 mm
Schaft-Ø : 2 mm
Werkstoff : Stahl, blank
Kleinhuis Modell-Nr. : 662/40
EP Material___________ EP Lohn__________
Einheitspreis/Stueck
```

Sicherheit & Umwelt

REACH-Datum	04.02.2026
REACH-Info	Konform
RoHS-Info	Konform

Ursprung & Außenhandel

Herkunftsland	NL
Statistische Warennummer	73170060