Technisches Datenblatt
Nagelschelle

Nagelscheibe

mit vormontiertem Nagel Ø 2 mm, bei den Ausführungen 790/2.5/... Nagel Ø 2,5 mm

790/40

EAN: 4011126218251

bevorzugte VPE:100 St.

Die fotorealistischen Bilder sind als Symbolbilder zu betrachten

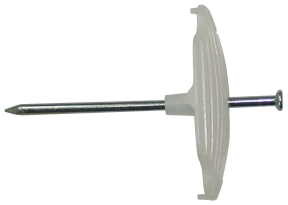

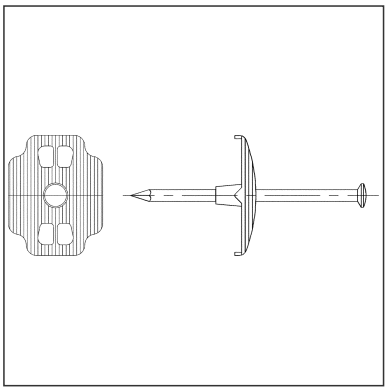

Artikelbeschreibung

Nagelscheibe, mit Nagel Ø 2 mm, Nagellänge 40 mm, Kabel-Ø 4-16 mm, Kunststoff PE, Scheibe Farbe natur

Preiszusatzinfos

Rabattgruppe	K524
Mengeneinheit	St.

Gewicht

Gewicht Mengeneinheit	2 g / St.
Nettogewicht in kg pro 100	0,16 kg / 100St.

Physische Artikeldimensionen

Höhe	35,00 mm
Breite	23,00 mm
Tiefe / Länge	42,00 mm

Technisches Datenblatt
Nagelschelle

790/40

Die fotorealistischen Bilder sind als Symbolbilder zu betrachten

Verpackungsstufen

1 Stück = 1 Stück		✓ kleinste VPE			
Länge	42,00 mm	Breite	23,00 mm	Höhe	35,00 mm
Bruttogewicht	0 kg	Volumen	0,000 m³		
Mindestmenge	1,00 St.	Höchstmenge	1,00 St.		

100 Stück = 1 Faltschachtel		✓ bevorzugte VPE			
Länge	138,00 mm	Breite	96,00 mm	Höhe	71,00 mm
Bruttogewicht	0,2 kg	Volumen	0,001 m³		
Mindestmenge	100,00 St.	Höchstmenge	100,00 St.		

1800 Stück = 1 Umkarton					
Länge	370 mm	Breite	282 mm	Höhe	100,00 mm
Bruttogewicht	3,87 kg	Volumen	0,010 m³		
Mindestmenge	1.800,00 St.	Höchstmenge	1.800,00 St.		

Ausschreibungstext

```
Nagelscheibe, mit vormontiertem Nagel Ø 2 mm, zur Fixierung von Kabeln in z.B.
Schlitzen, halogenfrei.
Abmessungen (ca. Maße)
Breite B : 34 mm
für Kabel-Ø : 4 - 16 mm
Nagellänge NL : 40 mm
Werkstoff : PE (Polyethylen)
Werkstoff Nagel : Stahl, galvanisch verzinkt, gehärtet
Farbton : natur
Kleinhuis Modell-Nr.: 790/40
EP Material___________ EP Lohn__________
Einheitspreis/Stueck
```

Sicherheit & Umwelt

REACH-Datum	04.02.2026
REACH-Info	Konform
RoHS-Info	Konform

Ursprung & Außenhandel

Herkunftsland	DE
Statistische Warennummer	39259010