Technisches Datenblatt
Rohrabstandschelle

RO-CLIP-Rohrschelle

aneinanderreihbar, mit Langloch 4,5 x 12,4 mm

796.481

EAN: 4011126177152
bevorzugte VPE:25 St.

Die fotorealistischen Bilder sind als Symbolbilder zu betrachten

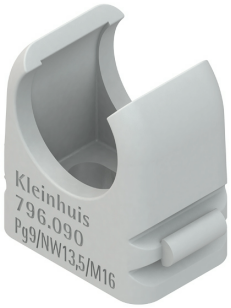

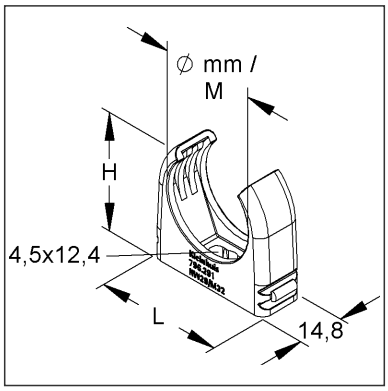

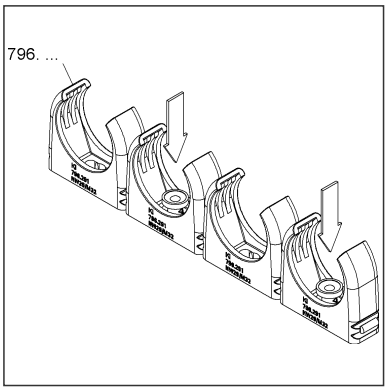

Artikelbeschreibung

RO-CLIP-Rohrschelle, M50, für Kabel-Ø 50-51 mm, Kunststoff PP, RAL 7035, lichtgrau

Preiszusatzinfos

Rabattgruppe	K519
Mengeneinheit	St.

Gewicht

Gewicht Mengeneinheit	12 g / St.
Nettogewicht in kg pro 100	1,13 kg / 100St.

Physische Artikeldimensionen

Höhe	58,40 mm
Breite	66,50 mm
Tiefe / Länge	14,80 mm

Technisches Datenblatt
Rohrabstandschelle

796.481

Die fotorealistischen Bilder sind als Symbolbilder zu betrachten

Verpackungsstufen

1 Stück = 1 Stück		✓ kleinste VPE			
Länge	15,00 mm	Breite	67,00 mm	Höhe	59,00 mm
Bruttogewicht	0,01 kg	Volumen	0,000 m³		
Mindestmenge	1,00 St.	Höchstmenge	1,00 St.		

25 Stück = 1 Faltschachtel		✓ bevorzugte VPE			
Länge	256 mm	Breite	138,00 mm	Höhe	71,00 mm
Bruttogewicht	0,37 kg	Volumen	0,003 m³		
Mindestmenge	25,00 St.	Höchstmenge	25,00 St.		

250 Stück = 1 Umkarton					
Länge	370 mm	Breite	282 mm	Höhe	260 mm
Bruttogewicht	4,02 kg	Volumen	0,027 m³		
Mindestmenge	250,00 St.	Höchstmenge	250,00 St.		

Ausschreibungstext

```
Ro-Clip-Rohrschelle, aneinanderreihbar, mit Befestigungslangloch, zur Schraub-
und Schlagdübelmontage (max. Ø 6 mm), auf Gewinde M 6 aufschraubbar, halogenfrei.
Nicht flammausbreitend geprüft nach DIN EN 61386-1.
Bei Anreihungen ist jede zweite Schelle mit dem Untergrund zu verbinden, damit
die sichere Befestigung der Rohre / Kabel gewährleistet ist.
Abmessungen (ca. Maße) H x B x L : 58,5 x 14,8 x 63 mm
Befestigungslangloch : 4,5 x 12,4 mm
für Kabel-Ø : 50 - 51 mm
für metrische Rohre nach DIN EN 60423 : M 50
Einsatztemperatur : -40° bis 90°C
Werkstoff : PP (Polypropylen)
Farbton: lichtgrau RAL: 7035 (ähnlich)
Kleinhuis Modell-Nr. : 796.481
EP Material___________ EP Lohn__________
Einheitspreis/Stueck
```

Sicherheit & Umwelt

REACH-Datum	04.02.2026
REACH-Info	Konform
RoHS-Info	Konform

Ursprung & Außenhandel

Herkunftsland	DE
Statistische Warennummer	39269097