# Technisches Datenblatt
## Dichtringe, Zubehör

# Dichtring für Anschlussgewinde

## 987/13

EAN: 4011126016222
bevorzugte VPE:100 St.

Die fotorealistischen Bilder sind als Symbolbilder zu betrachten

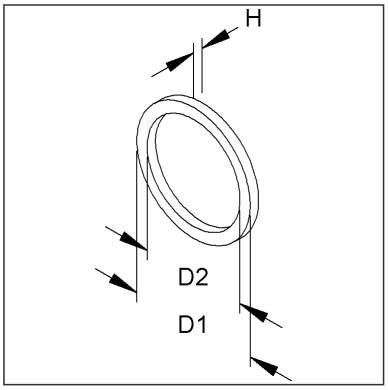


## Artikelbeschreibung

Dichtring, für Anschlussgewinde Pg 13,5, Materialstärke 2 mm, Kunststoff PE, Farbe natur

## Preiszusatzinfos

| | |
|---|---|
| Rabattgruppe | K103 |
| Mengeneinheit | St. |

## Gewicht

| | |
|---|---|
| Gewicht Mengeneinheit | 1 g / St. |
| Nettogewicht in kg pro 100 | 0,03 kg / 100St. |

## Physische Artikeldimensionen

| | |
|---|---|
| Höhe | 25,50 mm |
| Breite | 25,50 mm |
| Tiefe / Länge | 2,00 mm |

# Technisches Datenblatt
## Dichtringe, Zubehör

987/13

Die fotorealistischen Bilder sind als Symbolbilder zu betrachten

## Verpackungsstufen

| | | | | | |
|---|---|---|---|---|---|
| **1 Stück = 1 Stück** | | ✓ kleinste VPE | | | |
| Länge | 2,00 mm | Breite | 26,00 mm | Höhe | 26,00 mm |
| Bruttogewicht | 0 kg | Volumen | 0,000 m³ | | |
| Mindestmenge | 1,00 St. | Höchstmenge | 1,00 St. | | |

| | | | | | |
|---|---|---|---|---|---|
| **100 Stück = 1 Faltschachtel** | | ✓ bevorzugte VPE | | | |
| Länge | 71,00 mm | Breite | 70,00 mm | Höhe | 42,00 mm |
| Bruttogewicht | 0,04 kg | Volumen | 0,000 m³ | | |
| Mindestmenge | 100,00 St. | Höchstmenge | 100,00 St. | | |

| | | | | | |
|---|---|---|---|---|---|
| **1000 Stück = 1 Umkarton** | | | | | |
| Länge | 218 mm | Breite | 150,00 mm | Höhe | 74,00 mm |
| Bruttogewicht | 0,51 kg | Volumen | 0,002 m³ | | |
| Mindestmenge | 1.000,00 St. | Höchstmenge | 1.000,00 St. | | |

## Ausschreibungstext

```
Dichtring, für Kabelverschraubungen mit Pg-Anschlussgewinde, halogenfrei.
Pg-Anschlussgewinde : Pg 13,5
Außen-Ø D1 : 25 mm
Innen-Ø D2 : 19,8 mm
Höhe H : 2 mm
Einsatztemperatur : -40°C bis 80°C
Werkstoff : PE
Farbton : natur
Kleinhuis Modell-Nr. : 987/13
EP Material___________ EP Lohn__________
Einheitspreis/Stueck
```

## Sicherheit & Umwelt

| | |
|---|---|
| REACH-Datum | 04.02.2026 |
| REACH-Info | Konform |
| RoHS-Info | Konform |

## Ursprung & Außenhandel

| | |
|---|---|
| Herkunftsland | DE |
| Statistische Warennummer | 39269097 |