Technisches Datenblatt
Dichtringe, Zubehör

Dichtring für Anschlussgewinde

987PERB/11

EAN: 4011126016031
bevorzugte VPE:100 St.

Die fotorealistischen Bilder sind als Symbolbilder zu betrachten

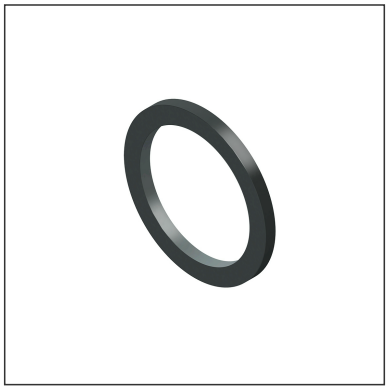

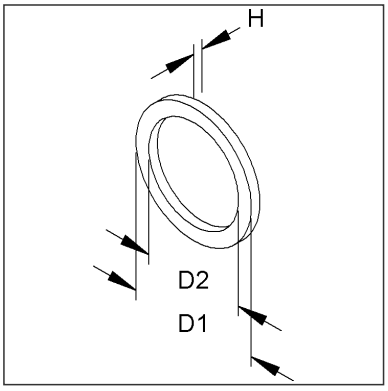

Artikelbeschreibung

Dichtring, für Anschlussgewinde Pg 11, Materialstärke 2 mm, Elastomere NBR, Farbe schwarz

Preiszusatzinfos

Rabattgruppe	K103
Mengeneinheit	St.

Gewicht

Gewicht Mengeneinheit	1 g / St.
Nettogewicht in kg pro 100	0,04 kg / 100St.

Physische Artikeldimensionen

Höhe	22,50 mm
Breite	22,50 mm
Tiefe / Länge	2,00 mm

Technisches Datenblatt
Dichtringe, Zubehör

987PERB/11

Die fotorealistischen Bilder sind als Symbolbilder zu betrachten

Verpackungsstufen

1 Stück = 1 Stück		✓ kleinste VPE			
Länge	2,00 mm	Breite	23,00 mm	Höhe	23,00 mm
Bruttogewicht	0 kg	Volumen	0,000 m³		
Mindestmenge	1,00 St.	Höchstmenge	1,00 St.		

100 Stück = 1 Faltschachtel		✓ bevorzugte VPE			
Länge	71,00 mm	Breite	70,00 mm	Höhe	42,00 mm
Bruttogewicht	0,05 kg	Volumen	0,000 m³		
Mindestmenge	100,00 St.	Höchstmenge	100,00 St.		

1000 Stück = 1 Umkarton					
Länge	218 mm	Breite	150,00 mm	Höhe	74,00 mm
Bruttogewicht	0,61 kg	Volumen	0,002 m³		
Mindestmenge	1.000,00 St.	Höchstmenge	1.000,00 St.		

Ausschreibungstext

```
Dichtring, für Kabelverschraubungen mit Pg-Anschlussgewinde, beständig gegen
mineralische Öle und Benzin, halogenfrei.
Pg-Anschlussgewinde : Pg 11
Außen-Ø D1 : 22,5 mm
Innen-Ø D2 : 17,5 mm
Höhe H : 2 mm
Einsatztemperatur : -30°C bis 100°C
Werkstoff : NBR
Farbton : schwarz
Kleinhuis Modell-Nr. : 987PERB/11
EP Material___________ EP Lohn__________
Einheitspreis/Stueck
```

Sicherheit & Umwelt

REACH-Datum	04.02.2026
REACH-Info	Konform
RoHS-Info	Konform

Ursprung & Außenhandel

Herkunftsland	
Statistische Warennummer	40169300