Technisches Datenblatt
Leitungsführungskanäle

Außeneck 90°

mit Laschen

A60110.8

EAN: 4011126350760
bevorzugte VPE:2 St.

Die fotorealistischen Bilder sind als Symbolbilder zu betrachten

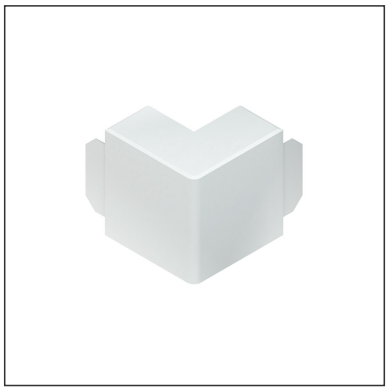

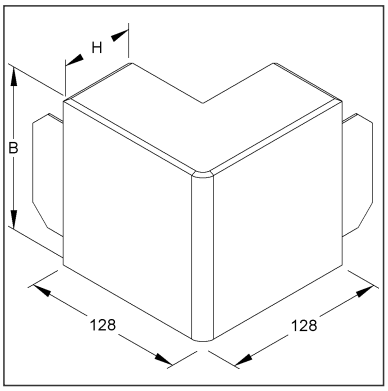

Artikelbeschreibung

Außeneck 90°, mit Laschen, 60x107 mm, Kunststoff ASA, RAL 7035, lichtgrau

Preiszusatzinfos

Rabattgruppe	K641
Mengeneinheit	St.

Gewicht

Gewicht Mengeneinheit	126 g / St.
Nettogewicht in kg pro 100	13 kg / 100St.

Physische Artikeldimensionen

Höhe	113,40 mm
Breite	158,00 mm
Tiefe / Länge	158,00 mm

Technisches Datenblatt
Leitungsführungskanäle

A60110.8

Die fotorealistischen Bilder sind als Symbolbilder zu betrachten

Verpackungsstufen

1 Stück = 1 Stück		✓ kleinste VPE			
Länge	158,00 mm	Breite	158,00 mm	Höhe	114,00 mm
Bruttogewicht	0,13 kg	Volumen	0,003 m³		
Mindestmenge	1,00 St.	Höchstmenge	1,00 St.		

2 Stück = 1 PE-Beutel		✓ bevorzugte VPE			
Länge	300 mm	Breite	400 mm	Höhe	100,00 mm
Bruttogewicht	0,26 kg	Volumen	0,012 m³		
Mindestmenge	2,00 St.	Höchstmenge	2,00 St.		

10 Stück = 1 Umkarton					
Länge	370 mm	Breite	282 mm	Höhe	196,00 mm
Bruttogewicht	1,54 kg	Volumen	0,020 m³		
Mindestmenge	10,00 St.	Höchstmenge	10,00 St.		

Ausschreibungstext

```
Außeneck 90°, mit Laschen, die Befestigung erfolgt durch die angrenzenden
Deckelstücke.
für Elektroinstallationskanal : HKL60110.8
Abmessungen (ca. Maße) H x B : 60 x 107 mm
Schenkellänge außen : 128 mm
Werkstoff : ASA (Acrylsäureester-Styrol-Acrylnitril-Pfropfcopolymer)
Farbton: lichtgrau RAL : 7035 (ähnlich)
Kleinhuis Modell-Nr. : A60110.8
EP Material___________ EP Lohn__________
Einheitspreis/Stueck
```

Sicherheit & Umwelt

REACH-Datum	04.02.2026
REACH-Info	Konform
RoHS-Info	Konform

Ursprung & Außenhandel

Herkunftsland	DE
Statistische Warennummer	39259020