Technisches Datenblatt
Gerätekanäle aus Kunststoff

Vertikaleck 90°

einzügig symmetrisch, mit 2 Aufnahmeprofilen, mit Bodenlochung

BW1308.3

EAN: 4011126052879
bevorzugte VPE:2 St.

K09 80 T65

Die fotorealistischen Bilder sind als Symbolbilder zu betrachten

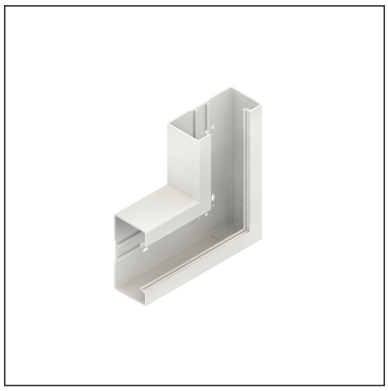

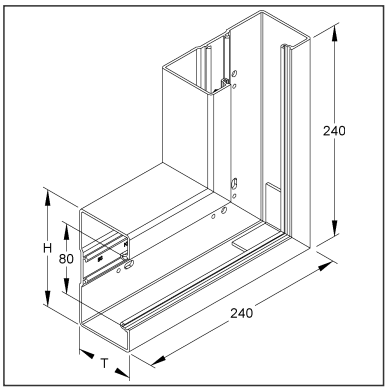

Artikelbeschreibung

Vertikaleck 90°, mit Bodenlochung, 133x66 mm, Kunststoff PVC-hart, RAL 9010, reinweiß

Inkl. Zubehör

2 x KUV

Preiszusatzinfos

Rabattgruppe	K634
Mengeneinheit	St.

Gewicht

Gewicht Mengeneinheit	431 g / St.
Nettogewicht in kg pro 100	43 kg / 100St.

Technisches Datenblatt
Gerätekanäle aus Kunststoff

BW1308.3

Die fotorealistischen Bilder sind als Symbolbilder zu betrachten

Physische Artikeldimensionen

Höhe	240 mm
Breite	66,00 mm
Tiefe / Länge	240 mm

Verpackungsstufen

1 Stück = 1 Stück		✓ kleinste VPE			
Länge	240 mm	Breite	66,00 mm	Höhe	240 mm
Bruttogewicht	0,43 kg	Volumen	0,004 m³		
Höchstmenge	1,00 St.	Mindestmenge	1,00 St.		

2 Stück = 1 Umkarton		✓ bevorzugte VPE			
Länge	375 mm	Breite	282 mm	Höhe	133,00 mm
Bruttogewicht	1,08 kg	Volumen	0,014 m³		
Mindestmenge	2,00 St.	Höchstmenge	2,00 St.		

96 Stück = 1 Palette					
Länge	1200 mm	Breite	800 mm	Höhe	1000 mm
Bruttogewicht	56 kg	Volumen	0,960 m³		
Mindestmenge	96,00 St.	Höchstmenge	96,00 St.		

Ausschreibungstext

```
Gerätekanal-Flachwinkel 90°, einzügig, symmetrisch, mit zwei durchgehenden
Aufnahmeprofilen im Rückenteil sowie durchlaufender Perforation im Kanalrücken,
einschließlich zwei Kanalkupplungen KUV, Stoßstellenverbinder BSV65 zur exakten
Verbindung mit dem Kanalunterteil bitte gesondert bestellen.
VDE zertifiziert!
Abmessungen (ca. Maße) H x T : 133 x 66 mm
Deckelöffnung : 80 mm
Schenkellänge aussen : 240 mm
für Gerätekanalunterteil : BU651308...
Werkstoff : PVC-hart (Polyvinylchlorid)
Farbton: reinweiß RAL: 9010 (ähnlich)
Kleinhuis Modell-Nr. : BW1308.3
EP Material___________ EP Lohn__________
Einheitspreis/Stueck
```

Sicherheit & Umwelt

REACH-Datum	04.02.2026
REACH-Info	Konform
RoHS-Info	Konform

Ursprung & Außenhandel

Herkunftsland	DE
Statistische Warennummer	39259020

BW1308.3

Die fotorealistischen Bilder sind als Symbolbilder zu betrachten

Zugehörige Produkte

Zugehörige Formstücke

Modell-Nr.	Beschreibung
BSVW80.3	Stoßstellenabdeckung für Flachwinkel, Deckelöffnung 80 mm, Kunststoff ASA, RAL 9010, reinweiß