Technisches Datenblatt
Gerätekanäle aus Kunststoff

Vertikaleck 90°

einzügig symmetrisch, mit 2 Aufnahmeprofilen, mit Bodenlochung

BW1708.3

EAN: 4011126365610
bevorzugte VPE:2 St.

K09 80 T65

Die fotorealistischen Bilder sind als Symbolbilder zu betrachten

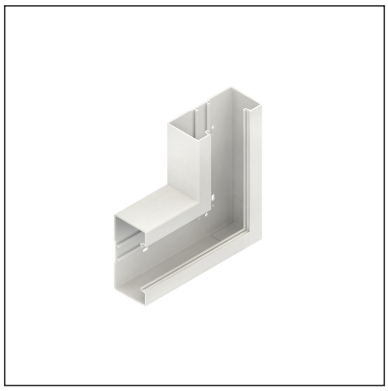

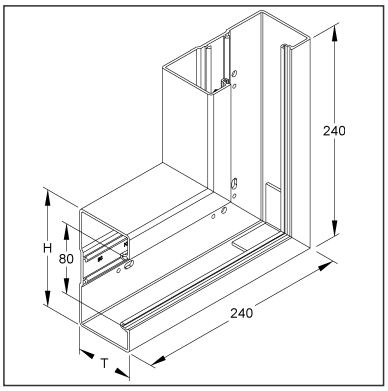

Artikelbeschreibung

Vertikaleck 90°, mit Bodenlochung, 173x66 mm, Kunststoff PVC-hart, RAL 9010, reinweiß

Inkl. Zubehör

2 x KUV

Preiszusatzinfos

Rabattgruppe	K634
Mengeneinheit	St.

Gewicht

Gewicht Mengeneinheit	577 g / St.
Nettogewicht in kg pro 100	58 kg / 100St.

Technisches Datenblatt
Gerätekanäle aus Kunststoff

BW1708.3

Die fotorealistischen Bilder sind als Symbolbilder zu betrachten

Physische Artikeldimensionen

Höhe	240 mm
Breite	66,00 mm
Tiefe / Länge	240 mm

Verpackungsstufen

1 Stück = 1 Stück		✓ kleinste VPE			
Länge	240 mm	Breite	66,00 mm	Höhe	240 mm
Bruttogewicht	0,58 kg	Volumen	0,004 m³		
Höchstmenge	1,00 St.	Mindestmenge	1,00 St.		

2 Stück = 1 Umkarton		✓ bevorzugte VPE			
Länge	375 mm	Breite	282 mm	Höhe	133,00 mm
Bruttogewicht	1,37 kg	Volumen	0,014 m³		
Mindestmenge	2,00 St.	Höchstmenge	2,00 St.		

96 Stück = 1 Palette					
Länge	1200 mm	Breite	800 mm	Höhe	1000 mm
Bruttogewicht	70 kg	Volumen	0,960 m³		
Mindestmenge	96,00 St.	Höchstmenge	96,00 St.		

Ausschreibungstext

```
Gerätekanal-Flachwinkel 90°, einzügig, symmetrisch, mit zwei durchgehenden
Aufnahmeprofilen im Rückenteil sowie durchlaufender Perforation im Kanalrücken,
einschließlich zwei Kanalkupplungen KUV, Stoßstellenverbinder BSV65/170 zur
exakten Verbindung mit dem Kanalunterteil bitte gesondert bestellen.
VDE zertifiziert!
Abmessungen (ca. Maße) H x T : 173 x 66 mm
Deckelöffnung : 80 mm
Schenkellänge aussen : 240 mm
für Gerätekanalunterteil : BU651708...
Werkstoff : PVC-hart (Polyvinylchlorid)
Farbton: reinweiß RAL: 9010 (ähnlich)
Kleinhuis Modell-Nr. : BW1708.3
EP Material___________ EP Lohn__________
Einheitspreis/Stueck
```

Sicherheit & Umwelt

REACH-Datum	04.02.2026
REACH-Info	Konform
RoHS-Info	Konform

Ursprung & Außenhandel

Herkunftsland	DE
Statistische Warennummer	39259020

BW1708.3

Die fotorealistischen Bilder sind als Symbolbilder zu betrachten

Zugehörige Produkte

Zugehörige Formstücke

Modell-Nr.	Beschreibung
BSVW80.3	Stoßstellenabdeckung für Flachwinkel, Deckelöffnung 80 mm, Kunststoff ASA, RAL 9010, reinweiß