Technisches Datenblatt
Leitungsführungskanäle

Endstück

E1515.3

EAN: 4011126350562
bevorzugte VPE:20 St.

K12 15 HAL

Die fotorealistischen Bilder sind als Symbolbilder zu betrachten

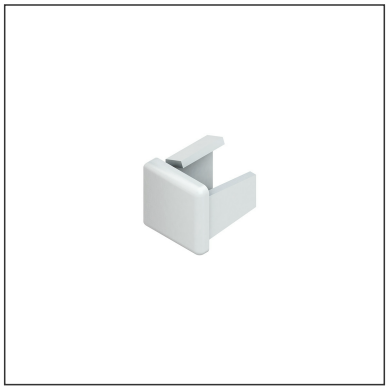

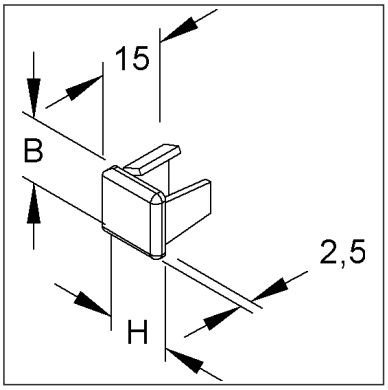

Artikelbeschreibung

Endstück, 15x15 mm, Kunststoff ASA, RAL 9010, reinweiß

Preiszusatzinfos

Rabattgruppe	K641
Mengeneinheit	St.

Gewicht

Gewicht Mengeneinheit	1 g / St.
Nettogewicht in kg pro 100	0,1 kg / 100St.

Physische Artikeldimensionen

Höhe	14,10 mm
Breite	15,00 mm
Tiefe / Länge	15,00 mm

Technisches Datenblatt
Leitungsführungskanäle

E1515.3

Die fotorealistischen Bilder sind als Symbolbilder zu betrachten

Verpackungsstufen

1 Stück = 1 Stück		✓ kleinste VPE			
Länge	15,00 mm	Breite	15,00 mm	Höhe	15,00 mm
Bruttogewicht	0 kg	Volumen	0,000 m³		
Mindestmenge	1,00 St.	Höchstmenge	1,00 St.		

20 Stück = 1 Faltschachtel		✓ bevorzugte VPE			
Länge	60,00 mm	Breite	53,00 mm	Höhe	42,00 mm
Bruttogewicht	0,04 kg	Volumen	0,000 m³		
Mindestmenge	20,00 St.	Höchstmenge	20,00 St.		

200 Stück = 1 Umkarton					
Länge	218 mm	Breite	150,00 mm	Höhe	74,00 mm
Bruttogewicht	0,42 kg	Volumen	0,002 m³		
Mindestmenge	200,00 St.	Höchstmenge	200,00 St.		

Ausschreibungstext

```
Endstück, die Befestigung erfolgt durch Aufrasten auf das Kanalende.
Verwendung für: Elektroinstallationskanal HKL1515.3
Abmessungen (ca. Maße)
Höhe H x Breite B : 15 x 15 mm
Farbton : reinweiß
RAL : 9010 (ähnlich)
Werkstoff : ASA (Acrylsäureester-Styrol-Acrylnitril-Pfropfcopolymer)
Kleinhuis Modell-Nr.: E1515.3
EP Material___________ EP Lohn__________
Einheitspreis/Stueck
```

Sicherheit & Umwelt

REACH-Datum	04.02.2026
REACH-Info	Konform
RoHS-Info	Konform

Ursprung & Außenhandel

Herkunftsland	DE
Statistische Warennummer	39259020