# Technisches Datenblatt
## Leitungsführungskanäle

# Endstück

## E2030.8

EAN: 4011126350654
bevorzugte VPE:20 St.

K12 20 HAL

Die fotorealistischen Bilder sind als Symbolbilder zu betrachten

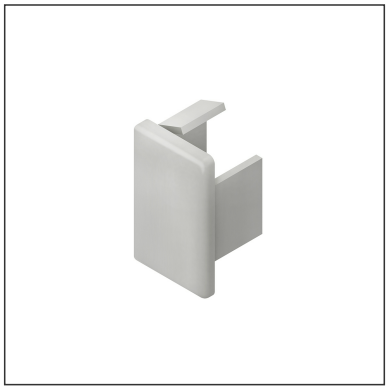

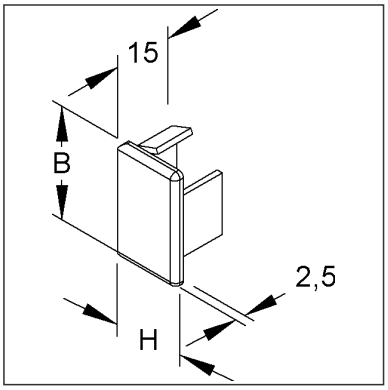


## Artikelbeschreibung

Endstück, 18x30 mm, Kunststoff ASA, RAL 7035, lichtgrau

## Preiszusatzinfos

| | |
|---|---|
| Rabattgruppe | K641 |
| Mengeneinheit | St. |

## Gewicht

| | |
|---|---|
| Gewicht Mengeneinheit | 3 g / St. |
| Nettogewicht in kg pro 100 | 0,22 kg / 100St. |

## Physische Artikeldimensionen

| | |
|---|---|
| Höhe | 30,00 mm |
| Breite | 17,30 mm |
| Tiefe / Länge | 15,00 mm |

# Technisches Datenblatt
## Leitungsführungskanäle

E2030.8

Die fotorealistischen Bilder sind als Symbolbilder zu betrachten

## Verpackungsstufen

| 1 Stück = 1 Stück | | ✓ kleinste VPE | | | |
|---|---|---|---|---|---|
| Länge | 15,00 mm | Breite | 18,00 mm | Höhe | 30,00 mm |
| Bruttogewicht | 0 kg | Volumen | 0,000 m³ | | |
| Mindestmenge | 1,00 St. | Höchstmenge | 1,00 St. | | |

| 20 Stück = 1 Faltschachtel | | ✓ bevorzugte VPE | | | |
|---|---|---|---|---|---|
| Länge | 106,00 mm | Breite | 71,00 mm | Höhe | 41,00 mm |
| Bruttogewicht | 0,06 kg | Volumen | 0,000 m³ | | |
| Mindestmenge | 20,00 St. | Höchstmenge | 20,00 St. | | |

| 200 Stück = 1 Umkarton | | | | | |
|---|---|---|---|---|---|
| Länge | 224 mm | Breite | 148,00 mm | Höhe | 110,00 mm |
| Bruttogewicht | 0,73 kg | Volumen | 0,004 m³ | | |
| Mindestmenge | 200,00 St. | Höchstmenge | 200,00 St. | | |

## Ausschreibungstext

```
Endstück, die Befestigung erfolgt durch Aufrasten auf das Kanalende.
Verwendung für: Elektroinstallationskanal HKL2030.8
Abmessungen (ca. Maße)
Höhe H x Breite B : 18 x 30 mm
Farbton : lichtgrau
RAL : 7035 (ähnlich)
Werkstoff : ASA (Acrylsäureester-Styrol-Acrylnitril-Pfropfcopolymer)
Kleinhuis Modell-Nr.: E2030.8
EP Material___________ EP Lohn__________
Einheitspreis/Stueck
```

## Sicherheit & Umwelt

| | |
|---|---|
| REACH-Datum | 04.02.2026 |
| REACH-Info | Konform |
| RoHS-Info | Konform |

## Ursprung & Außenhandel

| | |
|---|---|
| Herkunftsland | DE |
| Statistische Warennummer | 39259020 |