Technisches Datenblatt
Leitungsführungskanäle

Endstück

E4040.3

EAN: 4011126351187
bevorzugte VPE:20 St.

Die fotorealistischen Bilder sind als Symbolbilder zu betrachten

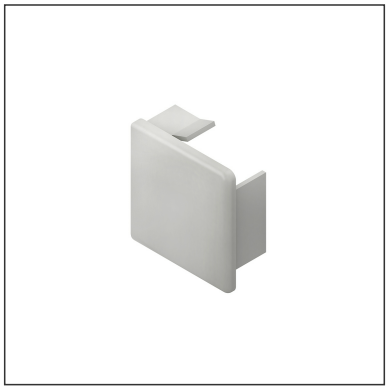

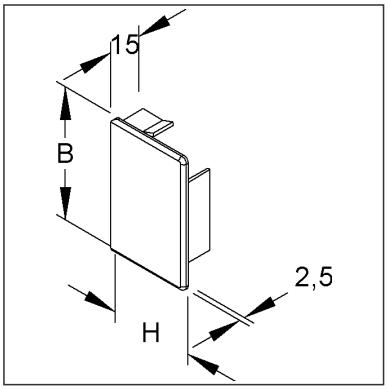

Artikelbeschreibung

Endstück, 40x38 mm, Kunststoff ASA, RAL 9010, reinweiß

Preiszusatzinfos

Rabattgruppe	K641
Mengeneinheit	St.

Gewicht

Gewicht Mengeneinheit	6 g / St.
Nettogewicht in kg pro 100	0,54 kg / 100St.

Physische Artikeldimensionen

Höhe	37,20 mm
Breite	39,90 mm
Tiefe / Länge	15,00 mm

Technisches Datenblatt
Leitungsführungskanäle

E4040.3

Die fotorealistischen Bilder sind als Symbolbilder zu betrachten

Verpackungsstufen

1 Stück = 1 Stück		✓ kleinste VPE			
Länge	15,00 mm	Breite	40,00 mm	Höhe	38,00 mm
Bruttogewicht	0,01 kg	Volumen	0,000 m³		
Mindestmenge	1,00 St.	Höchstmenge	1,00 St.		

20 Stück = 1 Faltschachtel		✓ bevorzugte VPE			
Länge	106,00 mm	Breite	91,00 mm	Höhe	52,00 mm
Bruttogewicht	0,16 kg	Volumen	0,001 m³		
Mindestmenge	20,00 St.	Höchstmenge	20,00 St.		

200 Stück = 1 Umkarton					
Länge	281 mm	Breite	186,00 mm	Höhe	110,00 mm
Bruttogewicht	1,67 kg	Volumen	0,006 m³		
Mindestmenge	200,00 St.	Höchstmenge	200,00 St.		

Ausschreibungstext

```
Endstück, die Befestigung erfolgt durch Aufrasten auf das Kanalende.
Verwendung für: Elektroinstallationskanal HKL4040.3
Abmessungen (ca. Maße)
Höhe H x Breite B : 40 x 38 mm
Farbton : reinweiß
RAL : 9010 (ähnlich)
Werkstoff : ASA (Acrylsäureester-Styrol-Acrylnitril-Pfropfcopolymer)
Kleinhuis Modell-Nr.: E4040.3
EP Material___________ EP Lohn__________
Einheitspreis/Stueck
```

Sicherheit & Umwelt

REACH-Datum	04.02.2026
REACH-Info	Konform
RoHS-Info	Konform

Ursprung & Außenhandel

Herkunftsland	DE
Statistische Warennummer	39259020