Technisches Datenblatt
Wohnraumkanäle

Außeneck

EDKA35.3

EAN: 4011126062762
bevorzugte VPE:5 St.

Die fotorealistischen Bilder sind als Symbolbilder zu betrachten

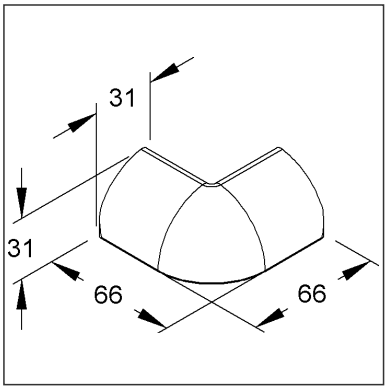

Artikelbeschreibung

Außeneck, 31x31 mm, Kunststoff ASA, RAL 9010, reinweiß

Preiszusatzinfos

Rabattgruppe	K638
Mengeneinheit	St.

Gewicht

Gewicht Mengeneinheit	11 g / St.
Nettogewicht in kg pro 100	1,01 kg / 100St.

Physische Artikeldimensionen

Höhe	31,00 mm
Breite	66,00 mm
Tiefe / Länge	66,00 mm

Technisches Datenblatt
Wohnraumkanäle

EDKA35.3

Die fotorealistischen Bilder sind als Symbolbilder zu betrachten

Verpackungsstufen

1 Stück = 1 Stück		✓ kleinste VPE			
Länge	66,00 mm	Breite	66,00 mm	Höhe	31,00 mm
Bruttogewicht	0,01 kg	Volumen	0,000 m³		
Mindestmenge	1,00 St.	Höchstmenge	1,00 St.		

5 Stück = 1 PE-Beutel		✓ bevorzugte VPE			
Länge	150,00 mm	Breite	180,00 mm	Höhe	100,00 mm
Bruttogewicht	0,05 kg	Volumen	0,003 m³		
Mindestmenge	5,00 St.	Höchstmenge	5,00 St.		

60 Stück = 1 Umkarton					
Höhe	110,00 mm	Breite	186,00 mm	Länge	281 mm
Bruttogewicht	0,73 kg	Volumen	0,006 m³		
Mindestmenge	60,00 St.	Höchstmenge	60,00 St.		

Ausschreibungstext

```
Außeneck, Deckelstück zur Abdeckung von zwei auf Stoß montierte Eckkanäle zur
Herstellung eines Außeneckes, halogenfrei.
für Eckkanal : EDK35.3
Abmessungen (ca. Maße) H x T : 31 x 31 mm
Schenkellänge außen : 66 mm
Werkstoff : ABS (Acrylnitril-Butadien-Styrol)
Farbton: reinweiß RAL : 9010 (ähnlich)
Kleinhuis Modell-Nr. : EDKA35.3
EP Material___________ EP Lohn__________
Einheitspreis/Stueck
```

Sicherheit & Umwelt

REACH-Datum	04.02.2026
REACH-Info	Konform
RoHS-Info	Konform

Ursprung & Außenhandel

Herkunftsland	IT
Statistische Warennummer	39269097