Technisches Datenblatt
Leitungsführungskanäle

Endstück

EG60110.6

EAN: 4011126077346
bevorzugte VPE:5 St.

K12 60 HAL

Die fotorealistischen Bilder sind als Symbolbilder zu betrachten

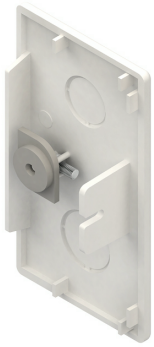

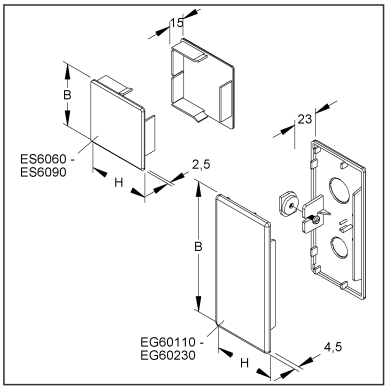

Artikelbeschreibung

Endstück, 60x107 mm, Kunststoff ASA, RAL 9001, cremeweiß

Preiszusatzinfos

Rabattgruppe	K641
Mengeneinheit	St.

Gewicht

Gewicht Mengeneinheit	22 g / St.
Nettogewicht in kg pro 100	2,2 kg / 100St.

Physische Artikeldimensionen

Höhe	59,50 mm
Breite	108,00 mm
Tiefe / Länge	23,30 mm

Technisches Datenblatt
Leitungsführungskanäle

EG60110.6

Die fotorealistischen Bilder sind als Symbolbilder zu betrachten

Verpackungsstufen

1 Stück = 1 Stück		✓ kleinste VPE			
Länge	24,00 mm	Breite	108,00 mm	Höhe	60,00 mm
Bruttogewicht	0,02 kg	Volumen	0,000 m³		
Mindestmenge	1,00 St.	Höchstmenge	1,00 St.		

5 Stück = 1 PE-Beutel		✓ bevorzugte VPE			
Länge	200,00 mm	Breite	300 mm	Höhe	25,00 mm
Bruttogewicht	0,12 kg	Volumen	0,002 m³		
Mindestmenge	5,00 St.	Höchstmenge	5,00 St.		

20 Stück = 1 Faltschachtel					
Länge	278 mm	Breite	154,00 mm	Höhe	70,00 mm
Bruttogewicht	0,58 kg	Volumen	0,003 m³		
Mindestmenge	20,00 St.	Höchstmenge	20,00 St.		

Ausschreibungstext

```
Endstück, einschließlich Befestigungselement 679.
Verwendung für: Elektroinstallationskanal HKL60110.6
Abmessungen (ca. Maße)
Höhe H x Breite B : 60 x 107 mm
Farbton : cremeweiß
RAL : 9001 (ähnlich)
Werkstoff : ASA (Acrylsäureester-Styrol-Acrylnitril-Pfropfcopolymer)
Kleinhuis Modell-Nr.: EG60110.6
EP Material___________ EP Lohn__________
Einheitspreis/Stueck
```

Sicherheit & Umwelt

REACH-Datum	04.02.2026
REACH-Info	Konform
RoHS-Info	Konform

Ursprung & Außenhandel

Herkunftsland	DE
Statistische Warennummer	39259020