Technisches Datenblatt
Leitungsführungskanäle

Endstück

EG60150.1

EAN: 4011126077315
bevorzugte VPE:5 St.

K11 60 HAL

Die fotorealistischen Bilder sind als Symbolbilder zu betrachten

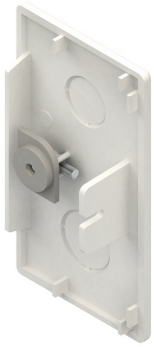

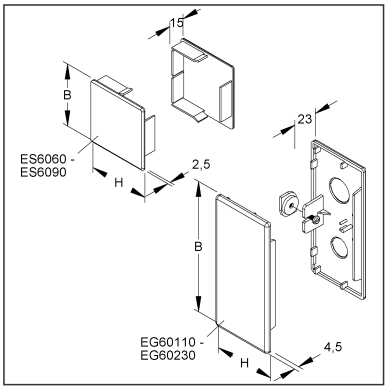

Artikelbeschreibung

Endstück, 60x150 mm, Kunststoff ABS, RAL 7030, steingrau

Preiszusatzinfos

Rabattgruppe	K641
Mengeneinheit	St.

Gewicht

Gewicht Mengeneinheit	29 g / St.
Nettogewicht in kg pro 100	2,86 kg / 100St.

Physische Artikeldimensionen

Höhe	59,50 mm
Breite	149,50 mm
Tiefe / Länge	23,30 mm

Technisches Datenblatt
Leitungsführungskanäle

EG60150.1

Die fotorealistischen Bilder sind als Symbolbilder zu betrachten

Verpackungsstufen

1 Stück = 1 Stück		✓ kleinste VPE			
Länge	24,00 mm	Breite	150,00 mm	Höhe	60,00 mm
Bruttogewicht	0,03 kg	Volumen	0,000 m³		
Mindestmenge	1,00 St.	Höchstmenge	1,00 St.		

5 Stück = 1 PE-Beutel		✓ bevorzugte VPE			
Länge	200,00 mm	Breite	300 mm	Höhe	25,00 mm
Bruttogewicht	0,15 kg	Volumen	0,002 m³		
Mindestmenge	5,00 St.	Höchstmenge	5,00 St.		

20 Stück = 1 Umkarton					
Länge	224 mm	Breite	148,00 mm	Höhe	110,00 mm
Bruttogewicht	0,67 kg	Volumen	0,004 m³		
Mindestmenge	20,00 St.	Höchstmenge	20,00 St.		

Ausschreibungstext

```
Endstück, einschließlich Befestigungselement 679, halogenfrei.
Verwendung für: Elektroinstallationskanal HKL60150.1
Abmessungen (ca. Maße)
Höhe H x Breite B : 60 x 150 mm
Werkstoff : ABS (Acrylnitril-Butadien-Styrol)
Farbton : steingrau
RAL : 7030 (ähnlich)
Kleinhuis Modell-Nr.: EG60150.1
EP Material___________ EP Lohn__________
Einheitspreis/Stueck
```

Sicherheit & Umwelt

REACH-Datum	04.02.2026
REACH-Info	Konform
RoHS-Info	Konform

Ursprung & Außenhandel

Herkunftsland	DE
Statistische Warennummer	39259020