Technisches Datenblatt
Leitungsführungskanäle

Endstück

EG60230.3

EAN: 4011126350425
bevorzugte VPE:5 St.

K12 60 HAL

Die fotorealistischen Bilder sind als Symbolbilder zu betrachten

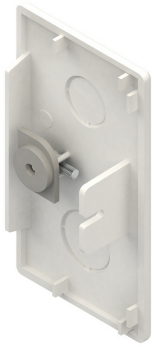

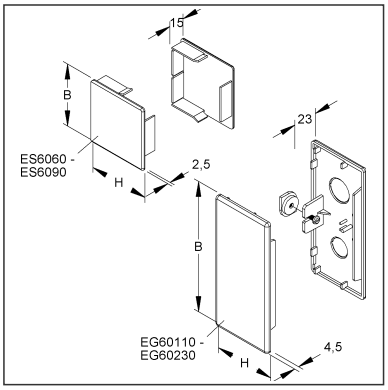

Artikelbeschreibung

Endstück, 60x230 mm, Kunststoff ASA, RAL 9010, reinweiß

Preiszusatzinfos

Rabattgruppe	K641
Mengeneinheit	St.

Gewicht

Gewicht Mengeneinheit	44 g / St.
Nettogewicht in kg pro 100	4,36 kg / 100St.

Physische Artikeldimensionen

Höhe	59,50 mm
Breite	230,70 mm
Tiefe / Länge	23,30 mm

Technisches Datenblatt
Leitungsführungskanäle

EG60230.3

Die fotorealistischen Bilder sind als Symbolbilder zu betrachten

Verpackungsstufen

1 Stück = 1 Stück		✓ kleinste VPE			
Länge	24,00 mm	Breite	231 mm	Höhe	60,00 mm
Bruttogewicht	0,04 kg	Volumen	0,000 m³		
Mindestmenge	1,00 St.	Höchstmenge	1,00 St.		

5 Stück = 1 PE-Beutel		✓ bevorzugte VPE			
Länge	250 mm	Breite	350 mm	Höhe	30,00 mm
Bruttogewicht	0,22 kg	Volumen	0,003 m³		
Mindestmenge	5,00 St.	Höchstmenge	5,00 St.		

20 Stück = 1 Umkarton					
Länge	281 mm	Breite	186,00 mm	Höhe	110,00 mm
Bruttogewicht	1,01 kg	Volumen	0,006 m³		
Mindestmenge	20,00 St.	Höchstmenge	20,00 St.		

Ausschreibungstext

```
Endstück, einschließlich Befestigungselement 679.
Verwendung für: Elektroinstallationskanal HKL60230.3
Abmessungen (ca. Maße)
Höhe H x Breite B : 60 x 230 mm
Farbton : reinweiß
RAL : 9010 (ähnlich)
Werkstoff : ASA (Acrylsäureester-Styrol-Acrylnitril-Pfropfcopolymer)
Kleinhuis Modell-Nr.: EG60230.3
EP Material___________ EP Lohn__________
Einheitspreis/Stueck
```

Sicherheit & Umwelt

REACH-Datum	04.02.2026
REACH-Info	Konform
RoHS-Info	Konform

Ursprung & Außenhandel

Herkunftsland	DE
Statistische Warennummer	39259020