# Technisches Datenblatt
## Leitungsführungskanäle

# Endstück

## ES4060.1

EAN: 4011126342673
bevorzugte VPE:20 St.

K11 40

Die fotorealistischen Bilder sind als Symbolbilder zu betrachten

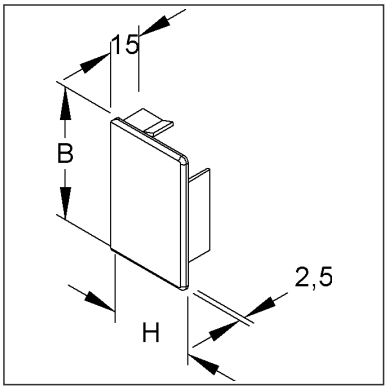


## Artikelbeschreibung

Endstück, 40x62 mm, Kunststoff ABS, RAL 7030, steingrau

## Preiszusatzinfos

| | |
|---|---|
| Rabattgruppe | K641 |
| Mengeneinheit | St. |

## Gewicht

| | |
|---|---|
| Gewicht Mengeneinheit | 9 g / St. |
| Nettogewicht in kg pro 100 | 0,82 kg / 100St. |

## Physische Artikeldimensionen

| | |
|---|---|
| Höhe | 38,90 mm |
| Breite | 61,20 mm |
| Tiefe / Länge | 15,00 mm |

# Technisches Datenblatt
## Leitungsführungskanäle

ES4060.1

Die fotorealistischen Bilder sind als Symbolbilder zu betrachten

## Verpackungsstufen

| **1 Stück = 1 Stück** | | ✓ kleinste VPE | | | |
|---|---|---|---|---|---|
| Länge | 15,00 mm | Breite | 62,00 mm | Höhe | 39,00 mm |
| Bruttogewicht | 0,01 kg | Volumen | 0,000 m³ | | |
| Mindestmenge | 1,00 St. | Höchstmenge | 1,00 St. | | |

| **20 Stück = 1 Faltschachtel** | | ✓ bevorzugte VPE | | | |
|---|---|---|---|---|---|
| Länge | 106,00 mm | Breite | 91,00 mm | Höhe | 72,00 mm |
| Bruttogewicht | 0,2 kg | Volumen | 0,001 m³ | | |
| Mindestmenge | 20,00 St. | Höchstmenge | 20,00 St. | | |

| **200 Stück = 1 Umkarton** | | | | | |
|---|---|---|---|---|---|
| Länge | 376 mm | Breite | 186,00 mm | Höhe | 110,00 mm |
| Bruttogewicht | 2,13 kg | Volumen | 0,008 m³ | | |
| Mindestmenge | 200,00 St. | Höchstmenge | 200,00 St. | | |

## Ausschreibungstext

```
Endstück, die Befestigung erfolgt durch Aufrasten auf das Kanalende, halogenfrei.
Verwendung für: Elektroinstallationskanal HKL4060.1
Abmessungen (ca. Maße)
Höhe H x Breite B : 40 x 62 mm
Farbton : steingrau
RAL : 7030 (ähnlich)
Werkstoff : ABS (Acrylnitril-Butadien-Styrol)
Kleinhuis Modell-Nr.: ES4060.1
EP Material___________ EP Lohn__________
Einheitspreis/Stueck
```

## Sicherheit & Umwelt

| | |
|---|---|
| REACH-Datum | 04.02.2026 |
| REACH-Info | Konform |
| RoHS-Info | Konform |

## Ursprung & Außenhandel

| | |
|---|---|
| Herkunftsland | DE |
| Statistische Warennummer | 39259020 |