Technisches Datenblatt
Leitungsführungskanäle

Endstück

ES6060.6

EAN: 4011126342727
bevorzugte VPE:20 St.

K12 60 HAL

Die fotorealistischen Bilder sind als Symbolbilder zu betrachten

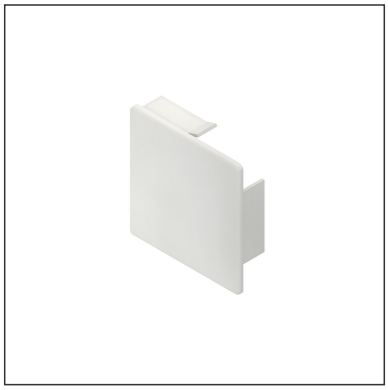

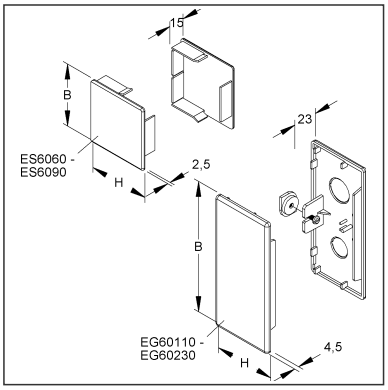

Artikelbeschreibung

Endstück, 60x62 mm, Kunststoff ASA, RAL 9001, cremeweiß

Preiszusatzinfos

Rabattgruppe	K641
Mengeneinheit	St.

Gewicht

Gewicht Mengeneinheit	13 g / St.
Nettogewicht in kg pro 100	1,22 kg / 100St.

Physische Artikeldimensionen

Höhe	59,30 mm
Breite	61,20 mm
Tiefe / Länge	15,00 mm

Technisches Datenblatt
Leitungsführungskanäle

ES6060.6

Die fotorealistischen Bilder sind als Symbolbilder zu betrachten

Verpackungsstufen

1 Stück = 1 Stück		✓ kleinste VPE			
Länge	15,00 mm	Breite	62,00 mm	Höhe	60,00 mm
Bruttogewicht	0,01 kg	Volumen	0,000 m³		
Mindestmenge	1,00 St.	Höchstmenge	1,00 St.		

20 Stück = 1 Faltschachtel		✓ bevorzugte VPE			
Länge	138,00 mm	Breite	128,00 mm	Höhe	71,00 mm
Bruttogewicht	0,3 kg	Volumen	0,001 m³		
Mindestmenge	20,00 St.	Höchstmenge	20,00 St.		

200 Stück = 1 Umkarton					
Länge	375 mm	Breite	282 mm	Höhe	133,00 mm
Bruttogewicht	3,24 kg	Volumen	0,014 m³		
Mindestmenge	200,00 St.	Höchstmenge	200,00 St.		

Ausschreibungstext

```
Endstück, die Befestigung erfolgt durch Aufrasten auf das Kanalende.
Verwendung für: Elektroinstallationskanal HKL6060.6
Abmessungen (ca. Maße)
Höhe H x Breite B : 60 x 62 mm
Farbton : cremeweiß
RAL : 9001 (ähnlich)
Werkstoff : ASA (Acrylsäureester-Styrol-Acrylnitril-Pfropfcopolymer)
Kleinhuis Modell-Nr.: ES6060.6
EP Material___________ EP Lohn__________
Einheitspreis/Stueck
```

Sicherheit & Umwelt

REACH-Datum	04.02.2026
REACH-Info	Konform
RoHS-Info	Konform

Ursprung & Außenhandel

Herkunftsland	DE
Statistische Warennummer	39259020