Technisches Datenblatt
Leitungsführungskanäle

Inneneck 90°

mit Laschen

FI2030.3

EAN: 4011126311983
bevorzugte VPE:10 St.

K12 20 HAL

Die fotorealistischen Bilder sind als Symbolbilder zu betrachten

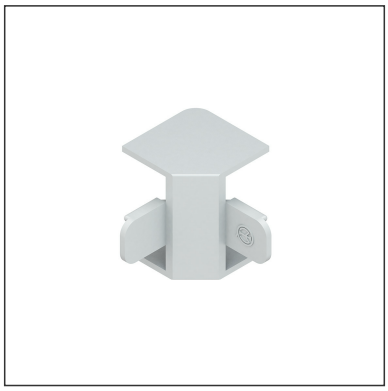

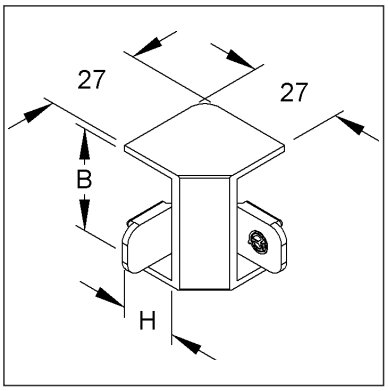

Artikelbeschreibung

Inneneck 90°, mit Laschen, 18x30 mm, Kunststoff ASA, RAL 9010, reinweiß

Preiszusatzinfos

Rabattgruppe	K641
Mengeneinheit	St.

Gewicht

Gewicht Mengeneinheit	6 g / St.
Nettogewicht in kg pro 100	0,59 kg / 100St.

Physische Artikeldimensionen

Höhe	33,40 mm
Breite	42,00 mm
Tiefe / Länge	42,00 mm

Technisches Datenblatt
Leitungsführungskanäle

FI2030.3

Die fotorealistischen Bilder sind als Symbolbilder zu betrachten

Verpackungsstufen

1 Stück = 1 Stück		✓ kleinste VPE			
Länge	42,00 mm	Breite	42,00 mm	Höhe	34,00 mm
Bruttogewicht	0,01 kg	Volumen	0,000 m³		
Mindestmenge	1,00 St.	Höchstmenge	1,00 St.		

10 Stück = 1 Faltschachtel		✓ bevorzugte VPE			
Länge	106,00 mm	Breite	91,00 mm	Höhe	52,00 mm
Bruttogewicht	0,11 kg	Volumen	0,001 m³		
Mindestmenge	10,00 St.	Höchstmenge	10,00 St.		

100 Stück = 1 Umkarton					
Länge	281 mm	Breite	186,00 mm	Höhe	110,00 mm
Bruttogewicht	1,18 kg	Volumen	0,006 m³		
Mindestmenge	100,00 St.	Höchstmenge	100,00 St.		

Ausschreibungstext

```
Inneneck 90°, mit Laschen, die Befestigung erfolgt durch die angrenzenden
Deckelstücke.
für Elektroinstallationskanal : HKL2030.3
Abmessungen (ca. Maße) H x B : 18 x 30 mm
Schenkellänge außen : 27 mm
Werkstoff : ASA (Acrylsäureester-Styrol-Acrylnitril-Pfropfcopolymer)
Farbton: reinweiß RAL : 9010 (ähnlich)
Kleinhuis Modell-Nr. : FI2030.3
EP Material___________ EP Lohn__________
Einheitspreis/Stueck
```

Sicherheit & Umwelt

REACH-Datum	04.02.2026
REACH-Info	Konform
RoHS-Info	Konform

Ursprung & Außenhandel

Herkunftsland	IT
Statistische Warennummer	39269097