Technisches Datenblatt
Leitungsführungskanäle

Gelochter Deckelabschnitt

2-fach

HKLD02/110.3

EAN: 4011126349375
bevorzugte VPE:1 St.

K09

Die fotorealistischen Bilder sind als Symbolbilder zu betrachten

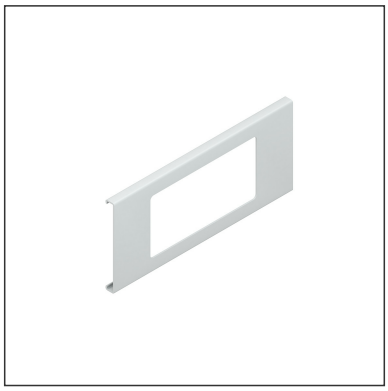

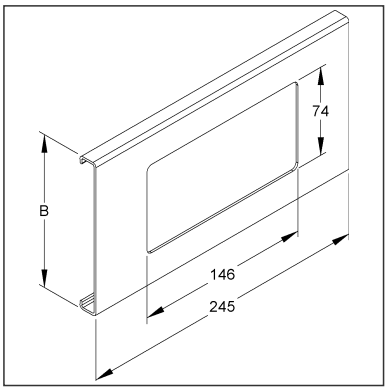

Artikelbeschreibung

Gelochter Deckelabschnitt, 2-fach, Breite 107 mm, Kombinationsrahmen, Kunststoff PVC-hart, RAL 9010, reinweiß

Preiszusatzinfos

Rabattgruppe	K641
Mengeneinheit	St.

Gewicht

Gewicht Mengeneinheit	57 g / St.
Nettogewicht in kg pro 100	5,65 kg / 100St.

Physische Artikeldimensionen

Höhe	107,00 mm
Breite	12,00 mm
Tiefe / Länge	245 mm

Technisches Datenblatt
Leitungsführungskanäle

HKLD02/110.3

Die fotorealistischen Bilder sind als Symbolbilder zu betrachten

Verpackungsstufen

1 Stück = 1 Stück		✓ kleinste VPE	✓ bevorzugte VPE		
Länge	245 mm	Breite	12,00 mm	Höhe	107,00 mm
Bruttogewicht	0,06 kg	Volumen	0,000 m³		
Mindestmenge	1,00 St.	Höchstmenge	1,00 St.		

Ausschreibungstext

```
Gelochter Deckelabschnitt, 2-fach, für den Einbau von Installationsgeräten mit
Kombinationsrahmen, halogenhaltig.
für Elektroinstallationskanal : HKL60110.3
Abmessungen (ca. Maße) B x L : 108 x 245 mm
Werkstoff : PVC-hart (Polyvinylchlorid)
Farbton: reinweiß RAL : 9010 (ähnlich)
Kleinhuis Modell-Nr. : HKLD02/110.3
EP Material___________ EP Lohn__________
Einheitspreis/Stueck
```

Sicherheit & Umwelt

REACH-Datum	04.02.2026
REACH-Info	Konform
RoHS-Info	Konform

Ursprung & Außenhandel

Herkunftsland	DE
Statistische Warennummer	39259020