# Technisches Datenblatt
## Leitungsführungskanäle

# Inneneck 90°

mit Laschen

## I4040.3

EAN: 4011126346909
bevorzugte VPE:5 St.

Die fotorealistischen Bilder sind als Symbolbilder zu betrachten

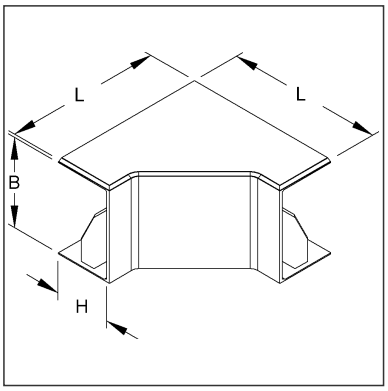


## Artikelbeschreibung

Inneneck 90°, mit Laschen, 38x40 mm, Kunststoff ASA, RAL 9010, reinweiß

## Preiszusatzinfos

| | |
|---|---|
| Rabattgruppe | K641 |
| Mengeneinheit | St. |

## Gewicht

| | |
|---|---|
| Gewicht Mengeneinheit | 10 g / St. |
| Nettogewicht in kg pro 100 | 0,92 kg / 100St. |

## Physische Artikeldimensionen

| | |
|---|---|
| Höhe | 43,00 mm |
| Breite | 65,00 mm |
| Tiefe / Länge | 65,00 mm |

# Technisches Datenblatt
## Leitungsführungskanäle

I4040.3

Die fotorealistischen Bilder sind als Symbolbilder zu betrachten

## Verpackungsstufen

| **1 Stück = 1 Stück** | | ✓ kleinste VPE | | | |
|---|---|---|---|---|---|
| Länge | 65,00 mm | Breite | 65,00 mm | Höhe | 43,00 mm |
| Bruttogewicht | 0,01 kg | Volumen | 0,000 m³ | | |
| Mindestmenge | 1,00 St. | Höchstmenge | 1,00 St. | | |

| **5 Stück = 1 Faltschachtel** | | ✓ bevorzugte VPE | | | |
|---|---|---|---|---|---|
| Länge | 106,00 mm | Breite | 91,00 mm | Höhe | 52,00 mm |
| Bruttogewicht | 0,09 kg | Volumen | 0,001 m³ | | |
| Mindestmenge | 5,00 St. | Höchstmenge | 5,00 St. | | |

| **50 Stück = 1 Umkarton** | | | | | |
|---|---|---|---|---|---|
| Länge | 281 mm | Breite | 186,00 mm | Höhe | 110,00 mm |
| Bruttogewicht | 0,58 kg | Volumen | 0,006 m³ | | |
| Mindestmenge | 50,00 St. | Höchstmenge | 50,00 St. | | |

## Ausschreibungstext

```
Inneneck 90°, mit Laschen, die Befestigung erfolgt durch die angrenzenden
Deckelstücke.
für Elektroinstallationskanal : HKL4040.3
Abmessungen (ca. Maße) H x B : 38 x 40 mm
Schenkellänge außen : 49 mm
Werkstoff : ASA (Acrylsäureester-Styrol-Acrylnitril-Pfropfcopolymer)
Farbton: reinweiß RAL : 9010 (ähnlich)
Kleinhuis Modell-Nr. : I4040.3
EP Material___________ EP Lohn__________
Einheitspreis/Stueck
```

## Sicherheit & Umwelt

| | |
|---|---|
| REACH-Datum | 04.02.2026 |
| REACH-Info | Konform |
| RoHS-Info | Konform |

## Ursprung & Außenhandel

| | |
|---|---|
| Herkunftsland | IT |
| Statistische Warennummer | 39269097 |