Technisches Datenblatt
Leitungsführungskanäle

Inneneck 90°

mit Laschen

I60130.3

EAN: 4011126200409
bevorzugte VPE:2 St.

Die fotorealistischen Bilder sind als Symbolbilder zu betrachten

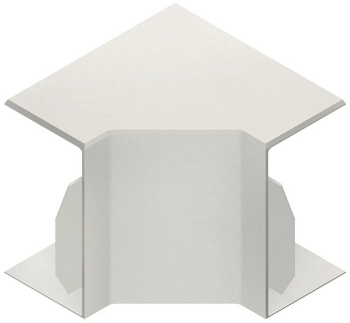

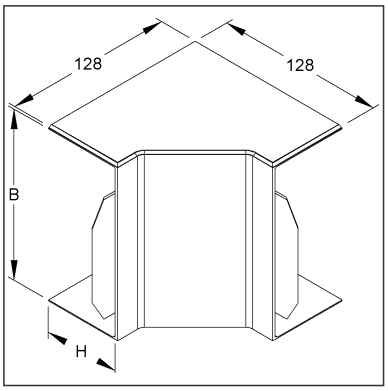

Artikelbeschreibung

Inneneck 90°, mit Laschen, 60x129 mm, Kunststoff ASA, RAL 9010, reinweiß

Preiszusatzinfos

Rabattgruppe	K641
Mengeneinheit	St.

Gewicht

Gewicht Mengeneinheit	92 g / St.
Nettogewicht in kg pro 100	9,13 kg / 100St.

Physische Artikeldimensionen

Höhe	132,90 mm
Breite	128,00 mm
Tiefe / Länge	128,00 mm

Technisches Datenblatt
Leitungsführungskanäle

I60130.3

Die fotorealistischen Bilder sind als Symbolbilder zu betrachten

Verpackungsstufen

1 Stück = 1 Stück		✓ kleinste VPE			
Länge	128,00 mm	Breite	128,00 mm	Höhe	133,00 mm
Bruttogewicht	0,09 kg	Volumen	0,002 m³		
Mindestmenge	1,00 St.	Höchstmenge	1,00 St.		

2 Stück = 1 PE-Beutel		✓ bevorzugte VPE			
Länge	300 mm	Breite	400 mm	Höhe	100,00 mm
Bruttogewicht	0,19 kg	Volumen	0,012 m³		
Mindestmenge	2,00 St.	Höchstmenge	2,00 St.		

5 Stück = 1 Umkarton					
Länge	370 mm	Breite	282 mm	Höhe	158,00 mm
Bruttogewicht	0,68 kg	Volumen	0,016 m³		
Mindestmenge	5,00 St.	Höchstmenge	5,00 St.		

Ausschreibungstext

```
Inneneck 90°, mit Laschen, die Befestigung erfolgt durch die angrenzenden
Deckelstücke.
für Elektroinstallationskanal : HKL60130.3
Abmessungen (ca. Maße) H x B : 60 x 129 mm
Schenkellänge außen : 128 mm
Werkstoff : ASA (Acrylsäureester-Styrol-Acrylnitril-Pfropfcopolymer)
Farbton: reinweiß RAL : 9010 (ähnlich)
Kleinhuis Modell-Nr. : I60130.3
EP Material___________ EP Lohn__________
Einheitspreis/Stueck
```

Sicherheit & Umwelt

REACH-Datum	04.02.2026
REACH-Info	Konform
RoHS-Info	Konform

Ursprung & Außenhandel

Herkunftsland	DE
Statistische Warennummer	39259020