Technisches Datenblatt
Leitungsführungskanäle

Inneneck 90°

mit Laschen

I60230.6

EAN: 4011126047400
bevorzugte VPE:5 St.

Die fotorealistischen Bilder sind als Symbolbilder zu betrachten

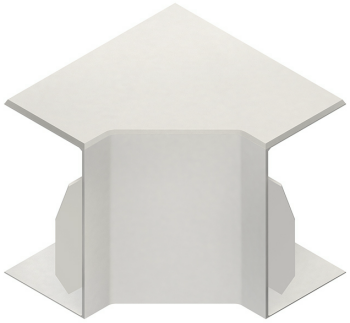

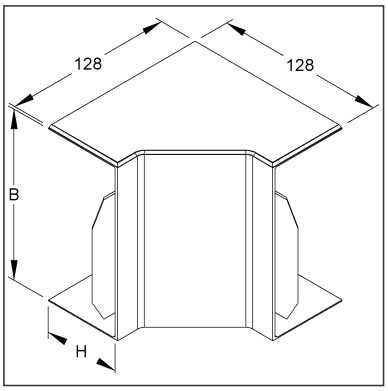

Artikelbeschreibung

Inneneck 90°, mit Laschen, 60x230 mm, Kunststoff ASA, RAL 9001, cremeweiß

Preiszusatzinfos

Rabattgruppe	K641
Mengeneinheit	St.

Gewicht

Gewicht Mengeneinheit	125 g / St.
Nettogewicht in kg pro 100	12 kg / 100St.

Physische Artikeldimensionen

Höhe	235 mm
Breite	128,00 mm
Tiefe / Länge	128,00 mm

Technisches Datenblatt
Leitungsführungskanäle

I60230.6

Die fotorealistischen Bilder sind als Symbolbilder zu betrachten

Verpackungsstufen

1 Stück = 1 Stück		✓ kleinste VPE			
Länge	128,00 mm	Breite	128,00 mm	Höhe	236 mm
Bruttogewicht	0,12 kg	Volumen	0,004 m³		
Mindestmenge	1,00 St.	Höchstmenge	1,00 St.		

5 Stück = 1 Umkarton		✓ bevorzugte VPE			
Länge	370 mm	Breite	282 mm	Höhe	260 mm
Bruttogewicht	0,93 kg	Volumen	0,027 m³		
Mindestmenge	5,00 St.	Höchstmenge	5,00 St.		

120 Stück = 1 Palette					
Länge	1200 mm	Breite	800 mm	Höhe	1000 mm
Bruttogewicht	30 kg	Volumen	0,960 m³		
Mindestmenge	120,00 St.	Höchstmenge	120,00 St.		

Ausschreibungstext

```
Inneneck 90°, mit Laschen, die Befestigung erfolgt durch die angrenzenden
Deckelstücke.
für Elektroinstallationskanal : HKL60230.6
Abmessungen (ca. Maße) H x B : 60 x 230 mm
Schenkellänge außen : 128 mm
Werkstoff : ASA (Acrylsäureester-Styrol-Acrylnitril-Pfropfcopolymer)
Farbton: cremeweiß RAL : 9001 (ähnlich)
Kleinhuis Modell-Nr. : I60230.6
EP Material___________ EP Lohn__________
Einheitspreis/Stueck
```

Sicherheit & Umwelt

REACH-Datum	04.02.2026
REACH-Info	Konform
RoHS-Info	Konform

Ursprung & Außenhandel

Herkunftsland	DE
Statistische Warennummer	39259020