Technisches Datenblatt
Gerätekanäle aus Kunststoff

Geräteeinbaudose

einfach, mit Höhenausgleichsrahmen

KED65

EAN: 4011126051292
bevorzugte VPE:10 St.

Die fotorealistischen Bilder sind als Symbolbilder zu betrachten

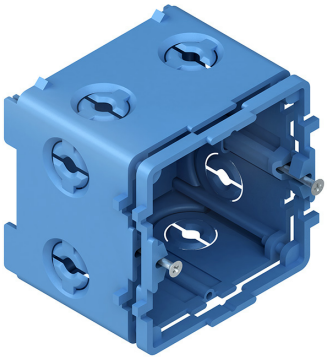

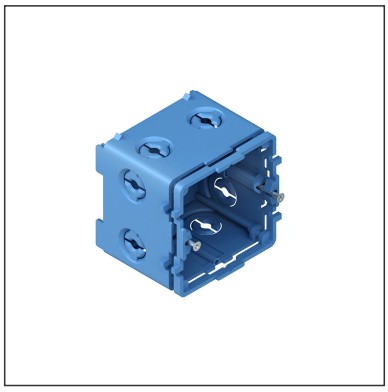

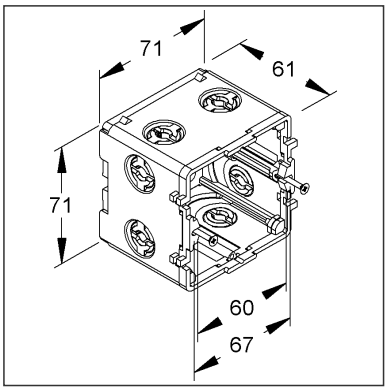

Artikelbeschreibung

Geräteeinbaudose, 71x71x61 mm, Kunststoff PA, Farbe blau

Preiszusatzinfos

Rabattgruppe	K648
Mengeneinheit	St.

Gewicht

Gewicht Mengeneinheit	63 g / St.
Nettogewicht in kg pro 100	6,27 kg / 100St.

Physische Artikeldimensionen

Höhe	71,00 mm
Breite	71,00 mm
Tiefe / Länge	61,00 mm

Technisches Datenblatt
Gerätekanäle aus Kunststoff

KED65

Die fotorealistischen Bilder sind als Symbolbilder zu betrachten

Verpackungsstufen

1 Stück = 1 Stück		✓ kleinste VPE			
Länge	61,00 mm	Breite	71,00 mm	Höhe	71,00 mm
Bruttogewicht	0,06 kg	Volumen	0,000 m³		
Höchstmenge	1,00 St.	Mindestmenge	1,00 St.		

10 Stück = 1 Umkarton		✓ bevorzugte VPE			
Länge	330 mm	Breite	148,00 mm	Höhe	78,00 mm
Bruttogewicht	0,74 kg	Volumen	0,004 m³		
Mindestmenge	10,00 St.	Höchstmenge	10,00 St.		

1400 Stück = 1 Palette					
Länge	1200 mm	Breite	800 mm	Höhe	1000 mm
Bruttogewicht	118 kg	Volumen	0,960 m³		
Mindestmenge	1.400,00 St.	Höchstmenge	1.400,00 St.		

Ausschreibungstext

Geräteeinbaudose, einfach, mit seitlich vorgeprägten runden Öffnungen für Kabeleinführungen bis max. Ø 16,5 mm, Geräteeinbaudose kann Leitungen der Bauarten 3 X 1,5 mm² und 5 X 1,5 mm² sicher zugentlasten für alle anderen Leitungen Ø 4,0 - 10,0 mm empfehlen wir die Verwendung der optionalen Zugentlastung KEDZ0410 bitte separat bestellen, zur Befestigung im Kanalboden der Gerätekanalunterteile BU65...., mit Höhenausgleichsrahmen, für die Aufnahme von Installationsgeräten mit Kombinationsrahmen, halogenfrei.
Der Querschnitt ca. 3632 mm² ist vom nutzbaren Querschnitt des Gerätekanals abzuziehen.
VDE zertifiziert!
Abmessungen (ca. Maße) H x B x T : 71 x 71 x 61 mm
für Deckelöffnung : 80 mm
Glühdrahtprüfung nach VDE 0471/DIN IEC 695 : 650°C
Schutzart : IP20
Werkstoff Dosenkörper : PA (Polyamid)
Werkstoff Schrauben/Bef.-Laschen : Stahl, galvanisch verzinkt
Farbton : enzianblau RAL : 5010 (ähnlich)
Kleinhuis Modell-Nr. : KED65
EP Material_____ EP Lohn_____
Einheitspreis/Stueck

Sicherheit & Umwelt

REACH-Datum	04.02.2026
REACH-Info	Konform
RoHS-Info	Konform

Ursprung & Außenhandel

Herkunftsland	DE
Statistische Warennummer	39259020