Technisches Datenblatt
Gerätekanäle aus Kunststoff

Geräteeinbausystem

vorkonfektioniert, einfach, waagerecht, anschlussfertig vorverdrahtet, komplett mit Adapter- und Abdeckrahmen

KES-1.3.3

EAN: 4011126008173
bevorzugte VPE:10 St.

Die fotorealistischen Bilder sind als Symbolbilder zu betrachten

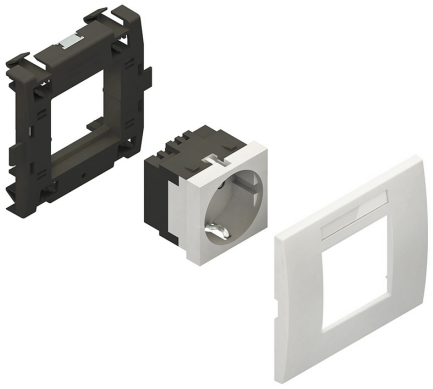

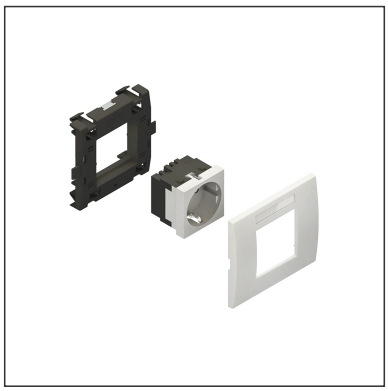

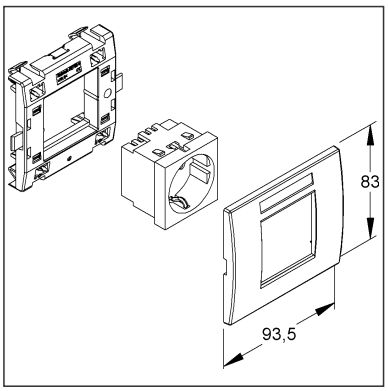

Artikelbeschreibung

Geräteeinbausystem,vorkonfektioniert,Einbaubreite 93,5 mm, NV=250V/16A, Einsatz, RAL 9010, reinweiß, Abdeckung RAL 9010, reinweiß

Preiszusatzinfos

Rabattgruppe	K648
Mengeneinheit	St.

Gewicht

Gewicht Mengeneinheit	75 g / St.
Nettogewicht in kg pro 100	7,43 kg / 100St.

Technisches Datenblatt
Gerätekanäle aus Kunststoff

KES-1.3.3

Die fotorealistischen Bilder sind als Symbolbilder zu betrachten

Physische Artikeldimensionen

Höhe	83,00 mm
Breite	93,50 mm
Tiefe / Länge	41,40 mm

Verpackungsstufen

1 Stück = 1 Faltschachtel		✓ kleinste VPE			
Länge	106,00 mm	Breite	91,00 mm	Höhe	72,00 mm
Bruttogewicht	0,11 kg	Volumen	0,001 m³		
Höchstmenge	1,00 St.	Mindestmenge	1,00 St.		

10 Stück = 1 Umkarton		✓ bevorzugte VPE			
Länge	376 mm	Breite	186,00 mm	Höhe	110,00 mm
Bruttogewicht	1,23 kg	Volumen	0,008 m³		
Mindestmenge	10,00 St.	Höchstmenge	10,00 St.		

840 Stück = 1 Palette					
Länge	1200 mm	Breite	800 mm	Höhe	1000 mm
Bruttogewicht	118 kg	Volumen	0,960 m³		
Mindestmenge	840,00 St.	Höchstmenge	840,00 St.		

Ausschreibungstext

```
Geräteeinbausystem, vorkonfektioniert, einfach, waagerecht, anschlußfertig
vorverdrahtet, komplett mit Adapter- und Abdeckrahmen, mit Steckdoseneinsatz für
Allgemeinstromkreise, zum Aufrasten in die Deckelaufnahmekontur der Gerätekanäle
BU65... .
Empfohlen bei normaler Beanspruchung. Für besondere Beanspruchungen (z.B.
Schulen, Werkstätten, Sporthallen) empfehlen wir die Verwendung unserer
Geräteeinbaudosen KED... in Verbindung mit einem adäquaten Schalterprogramm.
Set besteht aus :
1 x Geräteadapter, einfach, Modul 45, mit 2 Federclips
1 x Steckdoseneinsatz, einfach, waagerecht, mit Steckklemmen für Leitungen 1,5 -
2,5 mm², 2-polig, mit Berührungsschutz
1 x Abdeckrahmen, einfach, Modul 45, einschl. Sichtfenster mit Etikett für
Beschriftungsfeld
1 x Montageanleitung.
Der Querschnitt ca. 1134 mm² ist vom nutzbaren Querschnitt des Gerätekanals
abzuziehen.
Abmessungen (ca. Maße) H x B: 83 x 93,5 mm
für Deckelöffnung : 80 mm
Nennspannung : 250V / 16A
Steckdoseneinsatz
Farbton : reinweiß RAL : 9010 (ähnlich)
Abdeckrahmen
Farbton : reinweiß RAL : 9010 (ähnlich)
Kleinhuis Modell-Nr. : KES-1.3.3
EP Material___________ EP Lohn__________
Einheitspreis/Stueck
```

KES-1.3.3

Die fotorealistischen Bilder sind als Symbolbilder zu betrachten

Sicherheit & Umwelt

REACH-Datum	04.02.2026
REACH-Info	Konform
RoHS-Info	Konform

Ursprung & Außenhandel

Herkunftsland	
Statistische Warennummer	85369010