Technisches Datenblatt
Wohnraumkanäle

Endstück rechts

SFE50R.3

EAN: 4011126064261
bevorzugte VPE:5 St.

Die fotorealistischen Bilder sind als Symbolbilder zu betrachten

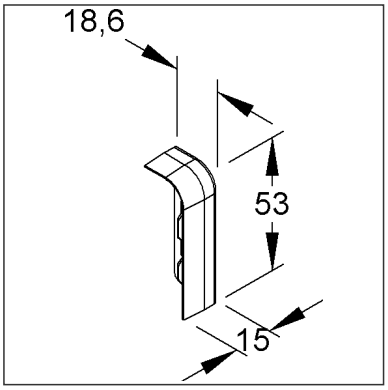

Artikelbeschreibung

Endstück rechts, 53x17 mm, Kunststoff ASA, RAL 9010, reinweiß

Preiszusatzinfos

Rabattgruppe	K638
Mengeneinheit	St.

Gewicht

Gewicht Mengeneinheit	3 g / St.
Nettogewicht in kg pro 100	0,27 kg / 100St.

Physische Artikeldimensionen

Höhe	53,00 mm
Breite	18,60 mm
Tiefe / Länge	15,00 mm

Technisches Datenblatt
Wohnraumkanäle

SFE50R.3

Die fotorealistischen Bilder sind als Symbolbilder zu betrachten

Verpackungsstufen

1 Stück = 1 Stück		✓ kleinste VPE			
Länge	15,00 mm	Breite	19,00 mm	Höhe	53,00 mm
Bruttogewicht	0 kg	Volumen	0,000 m³		
Mindestmenge	1,00 St.	Höchstmenge	1,00 St.		

5 Stück = 1 PE-Beutel		✓ bevorzugte VPE			
Länge	100,00 mm	Breite	120,00 mm	Höhe	40,00 mm
Bruttogewicht	0,02 kg	Volumen	0,000 m³		
Mindestmenge	5,00 St.	Höchstmenge	5,00 St.		

30 Stück = 1 Faltschachtel					
Höhe	52,00 mm	Breite	91,00 mm	Länge	106,00 mm
Bruttogewicht	0,13 kg	Volumen	0,001 m³		
Mindestmenge	30,00 St.	Höchstmenge	30,00 St.		

Ausschreibungstext

```
Endstück rechts.
für Sockelleistenkanalsystem : SDK50
Abmessungen (ca. Maße) H x T : 53 x 18,6 mm
Werkstoff : ASA (Acrylsäureester-Styrol-Acrylnitril-Pfropfcopolymer)
Farbton: reinweiß RAL : 9010 (ähnlich)
Kleinhuis Modell-Nr. : SFE50R.3
EP Material___________ EP Lohn__________
Einheitspreis/Stueck
```

Sicherheit & Umwelt

REACH-Datum	04.02.2026
REACH-Info	Konform
RoHS-Info	Konform

Ursprung & Außenhandel

Herkunftsland	DE
Statistische Warennummer	39259020