Technisches Datenblatt
Wohnraumkanäle

Inneneck 90°

SFI50.6

EAN: 4011126061543
bevorzugte VPE:5 St.

Die fotorealistischen Bilder sind als Symbolbilder zu betrachten

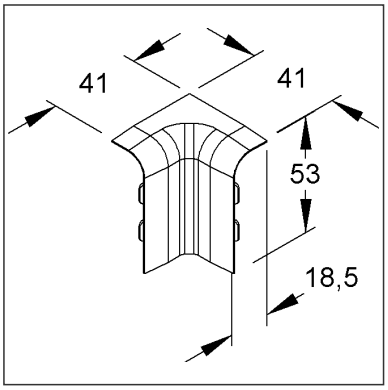

Artikelbeschreibung

Inneneck 90°, 53x18,5 mm, Kunststoff ASA, RAL 9001, cremeweiß

Preiszusatzinfos

Rabattgruppe	K638
Mengeneinheit	St.

Gewicht

Gewicht Mengeneinheit	7 g / St.
Nettogewicht in kg pro 100	0,61 kg / 100St.

Physische Artikeldimensionen

Höhe	53,00 mm
Breite	41,00 mm
Tiefe / Länge	41,00 mm

Technisches Datenblatt
Wohnraumkanäle

SFI50.6

Die fotorealistischen Bilder sind als Symbolbilder zu betrachten

Verpackungsstufen

1 Stück = 1 Stück		✓ kleinste VPE			
Länge	41,00 mm	Breite	41,00 mm	Höhe	53,00 mm
Bruttogewicht	0,01 kg	Volumen	0,000 m³		
Mindestmenge	1,00 St.	Höchstmenge	1,00 St.		

5 Stück = 1 PE-Beutel		✓ bevorzugte VPE			
Länge	60,00 mm	Breite	50,00 mm	Höhe	70,00 mm
Bruttogewicht	0,03 kg	Volumen	0,000 m³		
Mindestmenge	5,00 St.	Höchstmenge	5,00 St.		

60 Stück = 1 Faltschachtel					
Höhe	70,00 mm	Breite	154,00 mm	Länge	278 mm
Bruttogewicht	0,52 kg	Volumen	0,003 m³		
Mindestmenge	60,00 St.	Höchstmenge	60,00 St.		

Ausschreibungstext

```
Inneneck 90°.
für Sockelleistenkanalsystem : SDK50
Abmessungen (ca. Maße) H x T : 53 x 18,5 mm
Schenkellänge außen : 41 mm
Werkstoff : ASA (Acrylsäureester-Styrol-Acrylnitril-Pfropfcopolymer)
Farbton: cremeweiß RAL : 9001 (ähnlich)
Kleinhuis Modell-Nr. : SFI50.6
EP Material___________ EP Lohn__________
Einheitspreis/Stueck
```

Sicherheit & Umwelt

REACH-Datum	04.02.2026
REACH-Info	Konform
RoHS-Info	Konform

Ursprung & Außenhandel

Herkunftsland	DE
Statistische Warennummer	39259020