Technisches Datenblatt
Leitungsführungskanäle

Vertikaleck 90°

mit Laschen

W60230.3

EAN: 4011126199970
bevorzugte VPE:5 St.

K12 60 HAL

Die fotorealistischen Bilder sind als Symbolbilder zu betrachten

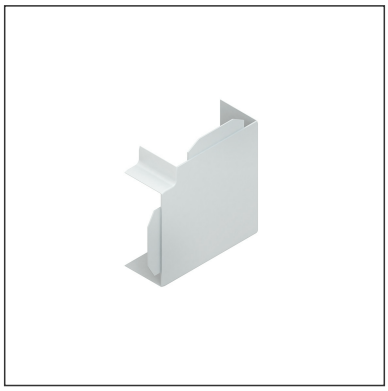

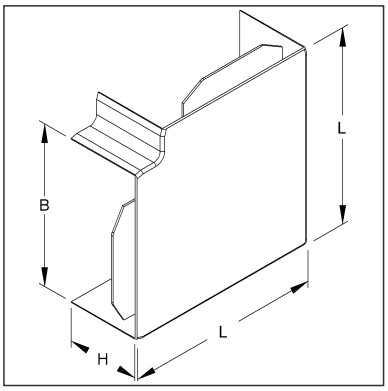

Artikelbeschreibung

Vertikaleck 90°, mit Laschen, 60x230 mm, Kunststoff ASA, RAL 9010, reinweiß

Preiszusatzinfos

Rabattgruppe	K641
Mengeneinheit	St.

Gewicht

Gewicht Mengeneinheit	233 g / St.
Nettogewicht in kg pro 100	23 kg / 100St.

Physische Artikeldimensionen

Höhe	285 mm
Breite	59,80 mm
Tiefe / Länge	285 mm

Technisches Datenblatt
Leitungsführungskanäle

W60230.3

Die fotorealistischen Bilder sind als Symbolbilder zu betrachten

Verpackungsstufen

1 Stück = 1 Stück		✓ kleinste VPE			
Länge	286 mm	Breite	60,00 mm	Höhe	286 mm
Bruttogewicht	0,23 kg	Volumen	0,005 m³		
Mindestmenge	1,00 St.	Höchstmenge	1,00 St.		

5 Stück = 1 Umkarton		✓ bevorzugte VPE			
Länge	370 mm	Breite	282 mm	Höhe	196,00 mm
Bruttogewicht	1,44 kg	Volumen	0,020 m³		
Mindestmenge	5,00 St.	Höchstmenge	5,00 St.		

160 Stück = 1 Palette					
Länge	1200 mm	Breite	800 mm	Höhe	1000 mm
Bruttogewicht	52 kg	Volumen	0,960 m³		
Mindestmenge	160,00 St.	Höchstmenge	160,00 St.		

Ausschreibungstext

```
Vertikaleck 90°, mit Laschen, die Befestigung erfolgt durch die angrenzenden
Deckelstücke.
für Elektroinstallationskanal : HKL60230.3
Abmessungen (ca. Maße) H x B : 60 x 230 mm
Schenkellänge außen : 265 mm
Werkstoff : ASA (Acrylsäureester-Styrol-Acrylnitril-Pfropfcopolymer)
Farbton: reinweiß RAL : 9010 (ähnlich)
Kleinhuis Modell-Nr. : W60230.3
EP Material___________ EP Lohn__________
Einheitspreis/Stueck
```

Sicherheit & Umwelt

REACH-Datum	04.02.2026
REACH-Info	Konform
RoHS-Info	Konform

Ursprung & Außenhandel

Herkunftsland	DE
Statistische Warennummer	39259020