Technisches Datenblatt
Leitungsführungskanäle

Abzweigstück 90°

Z60150.3

EAN: 4011126193046
bevorzugte VPE:2 St.

K12 60 HAL

Die fotorealistischen Bilder sind als Symbolbilder zu betrachten

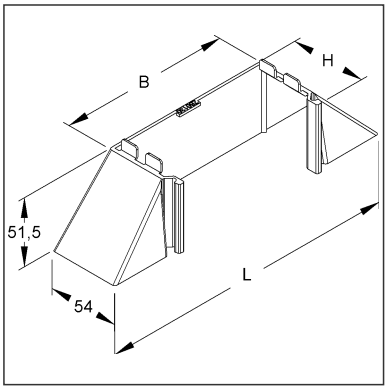

Artikelbeschreibung

Abzweigstück 90°, 60x150x248 mm, Kunststoff ASA, RAL 9010, reinweiß

Preiszusatzinfos

Rabattgruppe	K641
Mengeneinheit	St.

Gewicht

Gewicht Mengeneinheit	53 g / St.
Nettogewicht in kg pro 100	5,23 kg / 100St.

Physische Artikeldimensionen

Höhe	54,00 mm
Breite	248 mm
Tiefe / Länge	51,50 mm

Technisches Datenblatt
Leitungsführungskanäle

Z60150.3

Die fotorealistischen Bilder sind als Symbolbilder zu betrachten

Verpackungsstufen

1 Stück = 1 Stück		✓ kleinste VPE			
Länge	52,00 mm	Breite	248 mm	Höhe	54,00 mm
Bruttogewicht	0,05 kg	Volumen	0,001 m³		
Mindestmenge	1,00 St.	Höchstmenge	1,00 St.		

2 Stück = 1 PE-Beutel		✓ bevorzugte VPE			
Länge	300 mm	Breite	400 mm	Höhe	100,00 mm
Bruttogewicht	0,11 kg	Volumen	0,012 m³		
Mindestmenge	2,00 St.	Höchstmenge	2,00 St.		

20 Stück = 1 Umkarton					
Länge	370 mm	Breite	282 mm	Höhe	196,00 mm
Bruttogewicht	1,33 kg	Volumen	0,020 m³		
Mindestmenge	20,00 St.	Höchstmenge	20,00 St.		

Ausschreibungstext

```
Abzweigstück 90°.
für Elektroinstallationskanal : HKL60150.3
Abmessungen (ca. Maße) H x B x L : 60 x 150 x 248 mm
Werkstoff : ASA (Acrylsäureester-Styrol-Acrylnitril-Pfropfcopolymer)
Farbton: reinweiß RAL : 9010 (ähnlich)
Kleinhuis Modell-Nr. : Z60150.3
EP Material___________ EP Lohn__________
Einheitspreis/Stueck
```

Sicherheit & Umwelt

REACH-Datum	04.02.2026
REACH-Info	Konform
RoHS-Info	Konform

Ursprung & Außenhandel

Herkunftsland	DE
Statistische Warennummer	39259020