Technisches Datenblatt
Leitungsführungskanäle

Abzweigstück 90°

Z60230.8

EAN: 4011126349047
bevorzugte VPE:2 St.

K12 60 HAL

Die fotorealistischen Bilder sind als Symbolbilder zu betrachten

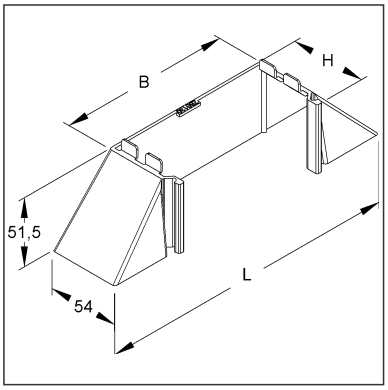

Artikelbeschreibung

Abzweigstück 90°, 60x230x330 mm, Kunststoff ASA, RAL 7035, lichtgrau

Preiszusatzinfos

Rabattgruppe	K641
Mengeneinheit	St.

Gewicht

Gewicht Mengeneinheit	63 g / St.
Nettogewicht in kg pro 100	6,22 kg / 100St.

Physische Artikeldimensionen

Höhe	54,00 mm
Breite	330 mm
Tiefe / Länge	51,50 mm

Technisches Datenblatt
Leitungsführungskanäle

Z60230.8

Die fotorealistischen Bilder sind als Symbolbilder zu betrachten

Verpackungsstufen

1 Stück = 1 Stück		✓ kleinste VPE			
Länge	52,00 mm	Breite	330 mm	Höhe	54,00 mm
Bruttogewicht	0,06 kg	Volumen	0,001 m³		
Mindestmenge	1,00 St.	Höchstmenge	1,00 St.		

2 Stück = 1 PE-Beutel		✓ bevorzugte VPE			
Länge	300 mm	Breite	400 mm	Höhe	100,00 mm
Bruttogewicht	0,13 kg	Volumen	0,012 m³		
Mindestmenge	2,00 St.	Höchstmenge	2,00 St.		

20 Stück = 1 Umkarton					
Länge	370 mm	Breite	282 mm	Höhe	260 mm
Bruttogewicht	1,55 kg	Volumen	0,027 m³		
Mindestmenge	20,00 St.	Höchstmenge	20,00 St.		

Ausschreibungstext

```
Abzweigstück 90°.
für Elektroinstallationskanal : HKL60230.8
Abmessungen (ca. Maße) H x B x L : 60 x 230 x 330 mm
Werkstoff : ASA (Acrylsäureester-Styrol-Acrylnitril-Pfropfcopolymer)
Farbton: lichtgrau RAL : 7035 (ähnlich)
Kleinhuis Modell-Nr. : Z60230.8
EP Material___________ EP Lohn__________
Einheitspreis/Stueck
```

Sicherheit & Umwelt

REACH-Datum	04.02.2026
REACH-Info	Konform
RoHS-Info	Konform

Ursprung & Außenhandel

Herkunftsland	DE
Statistische Warennummer	39259020