Technisches Datenblatt
Gitterrinnen-System

Hakenschraube

inkl. verzahnter Flanschmutter ähnlich DIN EN 1661

GRSM 6 V

EAN: 4013339280506
bevorzugte VPE:50 St.

Die fotorealistischen Bilder sind als Symbolbilder zu betrachten





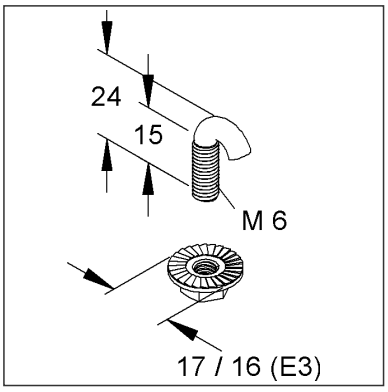

Artikelbeschreibung

Hakenschraube, Gewinde M6, mit verzahnter Flanschmutter, Ø 17 mm, Stahl, galvanisch verzinkt DIN EN ISO 4042, blaupassiviert

Preiszusatzinfos

Rabattgruppe	N13
Mengeneinheit	St.

Gewicht

Gewicht Mengeneinheit	11 g / St.
Nettogewicht in kg pro 100	1,09 kg / 100St.

Physische Artikeldimensionen

Höhe	23,55 mm
Breite	16,30 mm
Tiefe / Länge	16,30 mm

Technisches Datenblatt
Gitterrinnen-System

GRSM 6 V

Die fotorealistischen Bilder sind als Symbolbilder zu betrachten

Verpackungsstufen

50 Stück = 1 Karton		✓ kleinste VPE	✓ bevorzugte VPE		
Länge	100,00 mm	Breite	83,00 mm	Höhe	59,00 mm
Bruttogewicht	0,58 kg	Volumen	0,000 m³		
Mindestmenge	50,00 St.	Höchstmenge	50,00 St.		

1000 Stück = 1 Umkarton					
Länge	280 mm	Breite	240 mm	Höhe	90,00 mm
Bruttogewicht	12 kg	Volumen	0,006 m³		
Mindestmenge	1.000,00 St.	Höchstmenge	1.000,00 St.		

48000 Stück = 1 DB-Gitterbox					
Länge	1230 mm	Breite	840 mm	Höhe	970 mm
Bruttogewicht	628 kg	Volumen	1,002 m³		
Mindestmenge	48.000,00 St.	Höchstmenge	48.000,00 St.		

Ausschreibungstext

```
Hakenschraube mit Gewinde M 6, einschließlich verzahnter Sonderflanschmutter
ähnlich DIN EN 1661, zur Befestigung der Gitterrinnen auf Ausleger, an
Gitterrinnen-Hängestiele, sowie an Gelenkverbinder.
Zur Verwendung im Funktionserhalt bitte Zusatzvorschriften beachten!
Verwendbar für : Gitterrinnen bis max. 6 mm Drahtstärke
Abmessungen (ca. Maße)
Gewinde : M 6
Gewindelänge : 15 mm
Flanschmutter : Ø 17 mm
Werkstoff : Stahl, galvanisch verzinkt nach DIN EN ISO 4042, blaupassiviert.
NIEDAX Modell-Nr.: GRSM 6 V
EP Material__________ EP Lohn__________
Einheitspreis/Stueck
```

Sicherheit & Umwelt

REACH-Datum	04.02.2026
REACH-Info	Konform
RoHS-Info	Konform

Ursprung & Außenhandel

Herkunftsland	TW
Statistische Warennummer	73181300