Technisches Datenblatt
Kabelrinnen-System

Reduzier-/Abschlussstück

RA 60.120

EAN: 4013339763252
bevorzugte VPE:20 St.

Die fotorealistischen Bilder sind als Symbolbilder zu betrachten

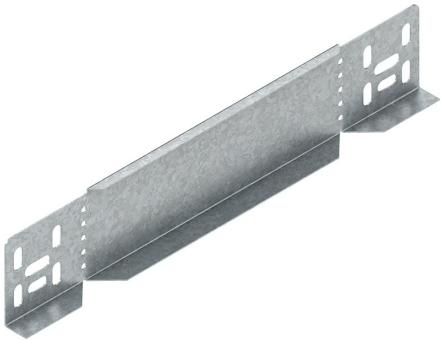

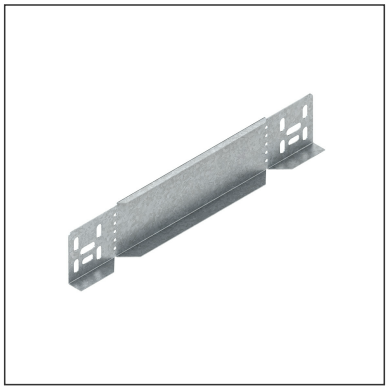

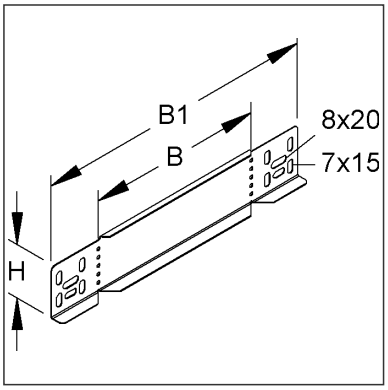

Artikelbeschreibung

Reduzier-/Abschlussstück für KR, 60x120 mm, Stahl, bandverzinkt DIN EN 10346, inkl. Zubehör

Inkl. Zubehör

4 FLM 6X12

Preiszusatzinfos

Rabattgruppe	N13
Mengeneinheit	St.

Gewicht

Gewicht Mengeneinheit	150 g / St.
Nettogewicht in kg pro 100	15 kg / 100St.

Technisches Datenblatt
Kabelrinnen-System

RA 60.120

Die fotorealistischen Bilder sind als Symbolbilder zu betrachten

Physische Artikeldimensionen

Höhe	62,00 mm
Breite	17,00 mm
Tiefe / Länge	242 mm

Verpackungsstufen

20 Stück = 1 Karton		✓ kleinste VPE	✓ bevorzugte VPE		
Länge	250 mm	Breite	250 mm	Höhe	70,00 mm
Bruttogewicht	2,99 kg	Volumen	0,004 m³		
Mindestmenge	20,00 St.	Höchstmenge	20,00 St.		

880 Stück = 1 NDX-Gitterbox					
Länge	750 mm	Breite	750 mm	Höhe	730 mm
Bruttogewicht	181 kg	Volumen	0,411 m³		
Mindestmenge	880,00 St.	Höchstmenge	880,00 St.		

Ausschreibungstext

```
Reduzier-/Abschlussstück, für den Abschluss von Kabelrinnenenden sowie zur
Reduzierung und Erweiterung von durchlaufenden Kabelrinnen, einschließlich
anteilmäßigem Befestigungszubehör.
Verwendbar für : Kabelrinnen mit 60 mm Kantenhöhe
Abmessungen (ca. Maße)
Höhe H x Breite B (innen) : 60 x 120 mm
Reduzierungsmaß B : 120 mm
Gesamtbreite B1 : 242 mm
Werkstoff : Stahl, bandverzinkt nach DIN EN 10346
NIEDAX Modell-Nr. : RA 60.120
EP Material__________ EP Lohn__________
Einheitspreis/Stueck
```

Sicherheit & Umwelt

REACH-Datum	04.02.2026
REACH-Info	Konform
RoHS-Info	Konform

Ursprung & Außenhandel

Herkunftsland	DE
Herkunftsbundesland	RP
Statistische Warennummer	73089059