Technisches Datenblatt
Kabelleiter-System

GFK-Enddeckel

gepresst

ULKE 80.300

EAN: 4013339965823
bevorzugte VPE:1 St.

Die fotorealistischen Bilder sind als Symbolbilder zu betrachten





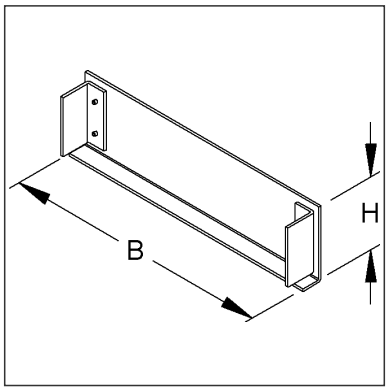

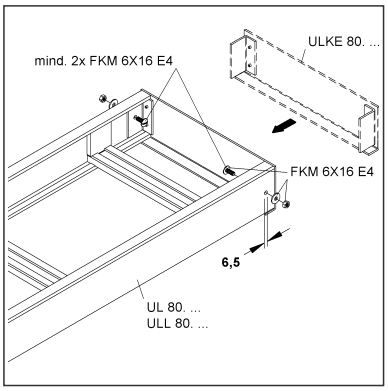

Artikelbeschreibung

GFK-Enddeckel für UL, 80x300 mm, Polyester glasfaserverstärkt, gepresst, RAL 7032, kieselgrau

Exkl. Zubehör

Befestigungszubehör exklusive	Erforderliches Befestigungszubehör 2 Stück FKM 6X16 E4 (bitte gesondert bestellen).

Preiszusatzinfos

Rabattgruppe	N15
Mengeneinheit	St.

Gewicht

Gewicht Mengeneinheit	148 g / St.
Nettogewicht in kg pro 100	15 kg / 100St.

Technisches Datenblatt
Kabelleiter-System

ULKE 80.300

Die fotorealistischen Bilder sind als Symbolbilder zu betrachten

Physische Artikeldimensionen

Höhe	83,00 mm
Breite	298 mm
Tiefe / Länge	35,00 mm

Verpackungsstufen

1 Stück = 1 Stück		✓ kleinste VPE			
Länge	35,00 mm	Breite	298 mm	Höhe	83,00 mm
Bruttogewicht	0,15 kg	Volumen	0,001 m³		
Mindestmenge	1,00 St.	Höchstmenge	1,00 St.		

Ausschreibungstext

```
GFK-Enddeckel, gepresst, zur Abdeckung der GFK-Kabelleiterenden, anteilmäßiges
Befestigungszubehör mind. 2 FKM 6X16 E4 bitte gesondert bestellen, halogenfrei.
Verwendbar für : GFK-Kabelleiter UL 80...
GFK-Kabelleiter ULL 80...
Abmessungen (ca. Maße) H x B : 80 x 300 mm
Werkstoff : UP-GF (glasfaserverstärkter Polyester)
Farbton : kieselgrau
RAL : 7032 (ähnlich)
NIEDAX Modell-Nr. : ULKE 80.300
EP Material__________ EP Lohn__________
Einheitspreis/Stueck
```

Sicherheit & Umwelt

REACH-Datum	04.02.2026
REACH-Info	Konform
RoHS-Info	Konform

Ursprung & Außenhandel

Herkunftsland	FR
Statistische Warennummer	39259020