Gong GONG 569-230V

Artikelnummer	44179
Typ	GONG 569-230V
Gewicht	0.339kg
Länge	50mm
Breite	105mm
Höhe	170mm

Urmet Deutschland GmbH
Löhestrasse 22
53773 Hennef
www.urmet.de

Produktbeschreibung

Gong 569-230V – Elektromechanischer Zweiklang-Gong mit echtem Glockenstahl
Erleben Sie den traditionellen Klang moderner Signalisation mit dem **Gong GONG 569-230V** von Grothe. Als hochwertiger, elektromechanischer Gong, gefertigt aus echtem Glockenstahl und ausgestattet mit einem klassischen Zweiklang, verbindet dieses Produkt zeitlose Eleganz mit kompromissloser Funktionalität. Durch seine Nutzerfreundlichkeit und die klar definierte Akustik erfüllt dieser Gong alle Anforderungen an Zuverlässigkeit und Klangqualität – ideal für private, gewerbliche oder öffentliche Gebäude und vielseitige Einsatzgebiete.

Die Vorteile des Grothe Gong 569-230V im Detail

Langlebigkeit und Zuverlässigkeit

Die bewährte elektromechanische Technik sorgt für einen störungsfreien Betrieb über viele Jahre hinweg. Dank des hochwertigen Glockenstahls entstehen keine klanglichen Verluste – auch nach langfristigem Gebrauch bleibt der Signalton klar und anhaltend präzise. Die robuste Ausführung minimiert den Wartungsaufwand und ist gegen Verschleiß geschützt.

Starker Klang mit maximaler Wirkung

Mit bis zu 80 dB(A) Lautstärke lässt der Gong Sie keinen Besucher überhören, ohne aufdringlich zu erscheinen. Der markante Zweiklang hebt sich deutlich von Umgebungsgeräuschen ab und erfüllt damit alle Anforderungen an eine klassische Türklingel.

Unkomplizierte und flexible Installation

Dank kompakter Bauweise und Aufputz-Montage ist der Einbau schnell und ohne großen Aufwand erledigt. Das Gerät wird direkt an das 230 V-Netz angeschlossen und benötigt keine externe Spannungswandlung – ideal für alle, die eine unkomplizierte, sichere Lösung suchen. Die Montage ist ausschließlich in trockenen Innenräumen vorgesehen, sodass eine dauerhafte Funktionsfähigkeit gewährleistet ist.

Klassisches, zeitloses Design

Das schlichte weiße Gehäuse mit stilvoller Front macht den Gong zu einem dezenten

Accessoire, das sich in jede Wohn- oder Büroumgebung integriert. Die markanten, nach unten verlaufenden Zierrillen setzen optische Akzente und verleihen dem Produkt ein modernes, dennoch zeitloses Design.

Fazit – Überzeugende Klangqualität für jede Eingangssituation

Der **Grothe Gong GONG 569-230V** ist die perfekte Wahl für alle, die Wert auf einen wohlklingenden, klassischen Zweiklang, Zuverlässigkeit und zeitloses Design legen. Seine hochwertige Verarbeitung, der echte Glockenstahl und die unkomplizierte Aufputzmontage machen ihn zum idealen Gong sowohl für Neuinstallationen als auch zur Modernisierung bestehender Türklingel-Anlagen. Entscheiden Sie sich für ein akustisches Erlebnis, das Ihre Besucher stilvoll willkommen heißt.

Produkteigenschaften

Spannungsversorgung	230 V AC (60 mA), 230 V AC
Lautstärke	Max. 80 dB(A)
Abmessungen	170 x 105 x 50 mm
Geräteart	Elektromechanische Gongs
Ton	Klassischer Zweiklang
Serie	GONG
Farbe	Weiß
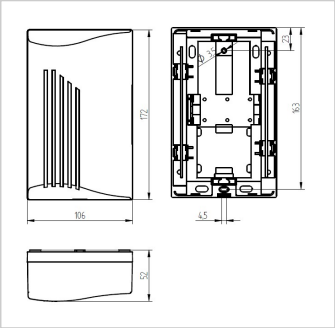
Weitere Bilder