Magnetkodierte Sensoren

BML-M07-I68-A3-M0090-R0000
Bestellcode: BML07ZK

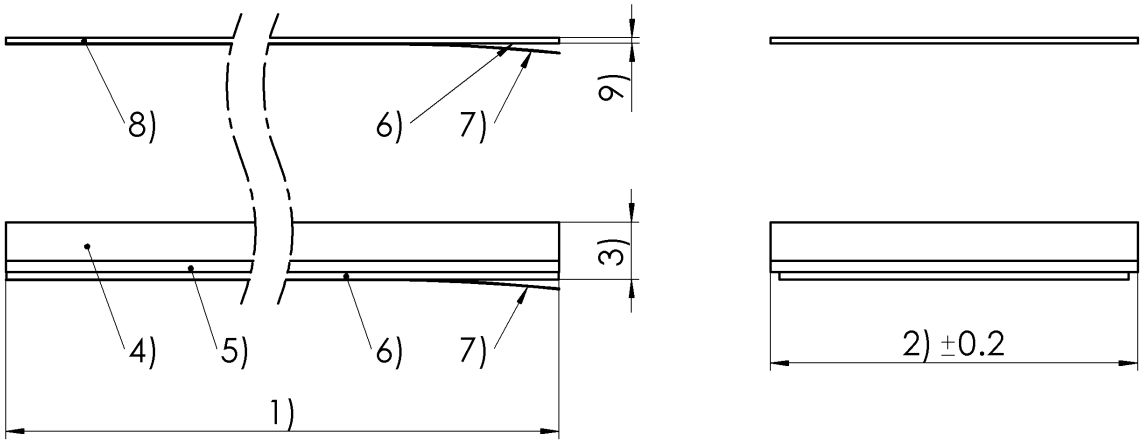

1) Nennlänge/Bestelllänge, 2) Breite, 3) Höhe des Maßkörpers, 4) Magnetschicht, 5) Trägerband, 6) Klebeschicht, 7) Schutzfolie zum Abziehen, 8) Abdeckband, 9) Höhe des Abdeckbandes

Allgemeine Merkmale

Anwendung	lineare/rotative Bewegungen
Baureihe	M07
Form	Magnetband
Lieferumfang	mit Abdeckband A013
Messprinzip	inkrementelles Messsystem
Verwendung	für Magnetkodiertes Wegmesssystem BML-S2C

Erfassungsbereich/Messbereich

Genauigkeitsklasse	250 µm bezogen auf 1 m Länge
Messbereich	86 cm

Material

Material	Magnetgummi Träger: Edelstahl Montageklebeband 0.13 mm

Mechanische Merkmale

Abmessung	10 mm x 1.43 mm x 90 cm (WxHxL)
Biegeradius min.	120 mm
Coding	INC 10 mm
Gewicht	68 g
Polbreite	10 mm
Referenzpunkte	ohne
Spur, Anzahl	1

Umgebungsbedingungen

Externe Magnetfelder max.	30 mT (keine Beschädigung)
Externe Magnetfelder max., im Betrieb	1 mT (keine Beeinflussung)
Lagertemperatur	-20...80 °C
Temperaturkoeffizient Gesamtsystem	10.5 ppm/K
Umgebungstemperatur	-20...80 °C