Drehspiegelleuchte DSL 7337

Artikelnummer	37337
Typ	DSL 7337
Gewicht	1.0057kg
Länge	152mm
Breite	152mm
Höhe	209mm

Urmet Deutschland GmbH
Löhestrasse 22
53773 Hennef
www.urmet.de

Produktbeschreibung

Die Drehspiegel-Leuchte eignet sich optimal für den Einsatz in Gefahrenbereichen der Industrie oder als Ergänzung zu Alarmanlagen. Das Gehäuse besteht aus robustem glasfaserverstärktem Polyamid PA, während die Lichthaube aus schlagfestem Polycarbonat PC gefertigt ist, was eine zuverlässige Haltbarkeit gewährleistet. Der kugelgelagerte Spiegel besteht aus korrosionsfestem Metall und bietet somit eine hohe Langlebigkeit. Zusätzlich verfügt die Drehspiegelleuchte über einen Schneckenantrieb, der automatisch wiederholt gefettet wird, um eine kontinuierliche und zuverlässige Leistung zu gewährleisten.

Hinweis:

Montage auf waagerechten Flächen oder mit Zubehör DSZ 7395 (Art.-Nr. 37395) an senkrechen Flächen (Wandmontage).

Die Anschlussklemmen sind für max. 1,5 qmm ausgelegt.

Ersatz-Glühbirnen

- DSZ 7397, Art.-Nr. 37397
- GSZ 8593, Art.-Nr. 38593

Produkteigenschaften

Spannungsversorgung	240 V AC, 240 V AC (0,11 A)
Betriebstemperatur	-30 °C bis 50 °C
Leuchtmittel	Glühlampe 25 W
Schutzart	IP55, Schutzklasse 2, IP55
Einschaltdauer	Dauerbetrieb (ED 100 %)
Lichtstärke	400 Cd(p)
Fassung	Ba15d
Anschlussklemmen	Für max. 1,5 qmm
Spiegeldrehzahl	160 / min
Spiegel	Kugelgelagert, aus korrosionsfestem Metall
Signalart	Drehspiegelleuchte
Farbe	Orange
Abmessungen	152 (D) x 209 mm
Gewicht	0,92 kg
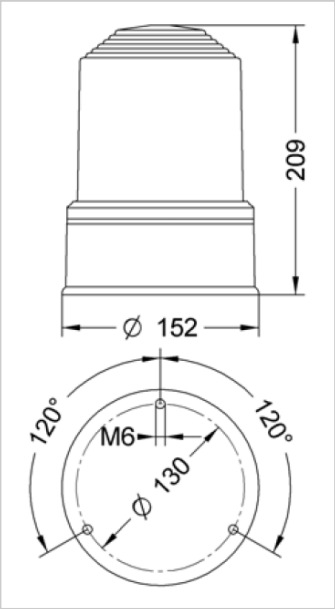
Weitere Bilder