# Datenblatt | Artikelnummer: 709-154

Abdeckprofil; Typ 2; passend zu Abdeckprofilträger Typ 2; 1 m lang; transparent

https://www.wago.com/709-154

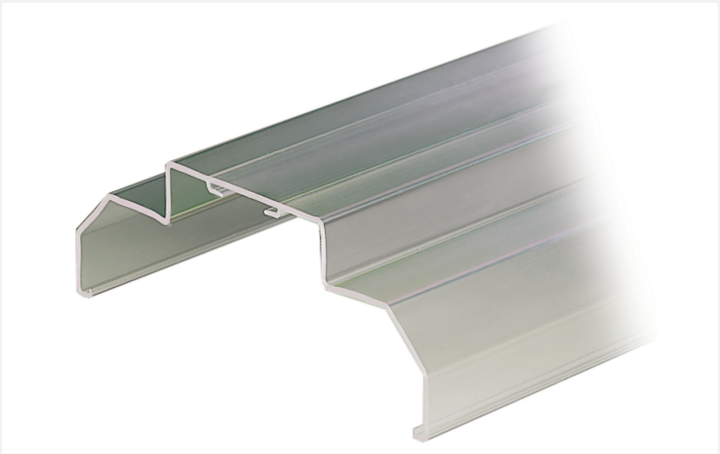

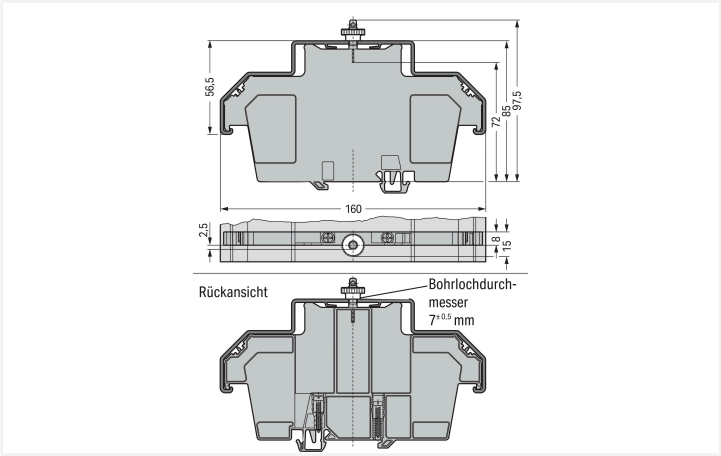


Farbe: ☐ transparent

Abmessungen in mm

## Geometrische Daten

| | |
|---|---|
| Breite | 1000 mm / 39.37 inch |
| Höhe | 160 mm / 6.299 inch |
| Tiefe | 56,5 mm / 2.224 inch |

## Werkstoffdaten

| | |
|---|---|
| Farbe | transparent |
| Brandlast | 17,76 MJ |
| Gewicht | 603 g |

## Kaufmännische Daten

| | |
|---|---|
| Produktgruppe | 2 (Zubehör) |
| VPE (UVPE) | 10 (1) St. |
| Verpackungsart | Karton |
| Ursprungsland | DE |
| GTIN | 4017332360647 |
| Zolltarifnummer | 39169010900 |

## Produktklassifikation

| | |
|---|---|
| UNSPSC | 30161701 |
| eCl@ss 10.0 | 27-14-11-92 |
| eCl@ss 9.0 | 27-14-11-92 |
| ETIM 9.0 | EC002848 |
| ETIM 10.0 | EC002848 |
| ECCN | NO US CLASSIFICATION |

## Environmental Product Compliance

| | |
|---|---|
| RoHS Compliance Status | Compliant,No Exemption |

## Downloads

### Environmental Product Compliance

**Compliance Search**

Environmental Product Compliance 709-154

### Dokumentation

**Ausschreibungstext**

| | | |
|---|---|---|
| 709-154 | 31.08.2017 | docx 13.84 KB |
| 709-154 | 19.02.2019 | xml 2.55 KB |

### CAD/CAE-Daten

**CAD Daten**

2D/3D Modelle 709-154

**CAE Daten**

EPLAN Data Portal 709-154

WSCAD Universe 709-154

ZUKEN Portal 709-154

## 1 Passende Produkte

### 1.1 Optionales Zubehör

#### 1.1.1 Beschriftung

##### 1.1.1.1 Beschriftungsstreifen



Art-Nr.: 709-183
Beschriftungsstreifen; für Laserdrucker; weiß

## 1.1.2 Montage

### 1.1.2.1 Abdeckprofilträger



Art-Nr.: 709-168
Abdeckprofilträger; Typ 2; inkl. Fixier- und Verriegelungsschrauben und Rändelmutter; passend zu Reihenklemmen Serien 283 bis 285; passend zu Doppel- und Dreistockklemmen Serien 279 bis 281; passend zu TOPJOB®-Reihenklemmen Serien 780 bis 785, 775, 776 und 777; passend zu Initiatoren- und Aktorenklemmen Serie 280; passend zu Trenn- und Messklemmen für Wandlerschaltungen Serie 282; grau

### 1.1.2.2 Montagematerial



Art-Nr.: 209-196
Ersatzfixier-/-verriegelungsschraube; für Abdeckprofile



Art-Nr.: 210-549
Ersatzrändelmutter; für Abdeckprofile

## Handhabungshinweise

### Beschriften



Einschieben eines Beschriftungsstreifens in das Abdeckprofil

### Sicherheit



Plombiertes Abdeckprofil
Bei Anwendungen ohne Plombierung
– Abbrechen des Gewindedomes möglich –