Funkgong-Set microSD CALIMA 600

Artikelnummer	43570
Typ	CALIMA 600
Gewicht	0.355kg
Länge	90mm
Breite	90mm
Höhe	141mm

Produktbeschreibung

Funkgong Set CALIMA 600

Die Funkgong Serie CALIMA wurde für die individuellen Anforderungen des modernen Alltags entwickelt. Viele praktische Funktionen, wie eine Menüsteuerung über zwei Tasten, regelbare Lautstärke und individuelle Farbeinstellung können an Ihre Bedürfnisse angepasst werden. Das Highlight des CALIMA 600 ist jedoch seine Form und die damit verbundene Flexibilität des Standortes. Als Funkgong ist der CALIMA 600 portabel und kann überall mit hingenommen werden. Durch seine enorme Reichweite und den hohen Funkstandard können Sie sich mit dem Gong frei im Haus und sogar bis in den Garten bewegen. So verpassen Sie keinen Paketboten oder Besuch mehr!

Das Gerät verfügt über ein Blitzlicht, so kann auch für hörgeschädigte Person ein Klingelsignal erfolgen. Zusätzlich haben sie die Möglichkeit, eigene Melodien mittels einer microSD Karte auf dem Funkgong abzuspielen. Um die Batterien zu schonen, kann der CALIMA 600 über einen optionalen Tischadapter betrieben werden. Der im Set enthaltene Funksender kann mit weiteren Grothe Funkgongs gekoppelt werden und bietet maximale Flexibilität bei der Gestaltung Ihrer Funkklingel-Anlage.

Flexibilität
Störungsfreie Funkverbindung mit bis zu 500 Meter Reichweite.

Menü mit Sprachansage
Einfache Verwaltung durch klare Menüstruktur, Sprachausgabe und zwei dezenten Tasten

Mehrfache Rufunterscheidung
Signalisiert direkt, an welcher Tür es geklingelt hat.

Farbiger LED-Ring

Informiert auch optisch, dass Besuch vor der Haustür steht.
Die Farbe und Lichtart kann nach eigenem Wunsch ausgewählt werden.

Stummschaltung und Schlummerfunktion
Wenn mal Ruhe im Haus herrschen soll.
Mit dieser Praktischen Funktion können Sie den Gong ganz bequem Stumm oder auf Schlummern schalten.

Hinweis:
Potenzielle funktechnische Störungen können bei unseren Funkgongs ausgeschlossen werden, da sie nach der RED-Richtlinie 2014/53/EU zertifiziert worden sind.

Produkteigenschaften

Optische Signalisierung	LED-Ring verschiedene Farben und Blitzlicht einstellbar
Oberfläche	Seidenmatt
Schutzart Sender	IP54
Form	rund
Rufarten	Zentral-, Individual-, Matrixruf
Geräteart	Funkgong-Set
Hinweis	Batterien nicht im Lieferumfang enthalten
Serie	CALIMA
Betriebstemperatur	5 °C bis 40 °C
Anzahl Melodien	14 Melodien plus eigene Melodien über SD Karte
Farbe	Weiß / Schwarz, Weiß
Frequenz	868,35 MHz
Sprachausgabe	Deutsch
Anzahl koppelbarer Sender	22
Lautstärke	Max. 86 dB(A) einstellbar
Abmessungen Sender	36 x 100 x 17 mm
Abmessungen Empfänger	Ø 90 x 141 mm
Funkreichweite	500 m im Freifeld
Spannungsversorgung Sender	2 x 1,5 V Batterien (Typ AAA) (nicht im Lieferumfang), extern: 6 – 12 V DC
Rufunterscheidung	22-fach
Spannungsversorgung Empfänger	4 x Batterien Typ LR14/C (nicht im Lieferumfang)
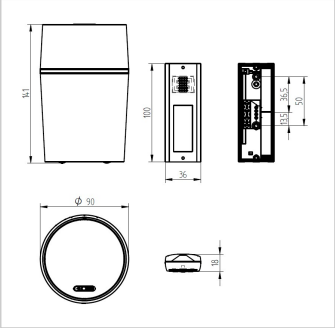
Weitere Bilder