# Warnleuchte KWL 8102

| | |
|---|---|
| **Artikelnummer** | 38102 |
| **Typ** | KWL 8102 |
| **Gewicht** | 0.1055kg |
| **Länge** | 76mm |
| **Breite** | 76mm |
| **Höhe** | 86mm |

Urmet Deutschland GmbH
Löhestrasse 22
53773 Hennef
www.urmet.de

# Produktbeschreibung

Unser preiswertes Warnlicht-Modul ist die ideale Lösung für Standard-Einsatzfälle, bei denen eine zuverlässige Warnwirkung und gleichmäßige Rundumabstrahlung (360°) erforderlich sind. Dieses vielseitige Modul wurde entwickelt, um sowohl Glühlampen als auch LED-Leuchtmittel im Bereich von 12 bis 240 V (5 W) aufzunehmen. Die robuste Konstruktion mit Lampengläsern und Gehäuse aus schlagfestem, selbstlöschendem Polycarbonat gewährleistet eine hohe Langlebigkeit und Widerstandsfähigkeit. Das Warnlicht-Modul verfügt über die Schutzart IP65 und gehört zur Schutzklasse II, was zusätzliche Sicherheit und Zuverlässigkeit in verschiedenen Umgebungen bietet.

**Hinweis:**

**Zwingend erforderliches Zubehör:**

**Adaptersockel (Art.-Nr. 38002) und Befestigungselement (Art.-Nr. 38001, 38004, 38005)**

**Optionales Zubehör: Verlängerungsrohr (Art.-Nr. 38003) Bitte jeweils separat bestellen.**

Inklusive Bajonett-Verschluss mit Spezialverzahnung als Vibrationsschutz, maximale Sicherheit durch kompletten Berührungsschutz (auch bei Modul-Austausch)

**Achtung:**
Bitte beachten Sie, dass Leuchtmittel nicht im Lieferumfang enthalten sind.

**Glühlampen / LED bitte separat bestellen !**
**Basiselement (Art.-Nr. 38600) und Befestigungselemente bitte immer separat mitbestellen !**

# Produkteigenschaften

| | |
|---|---|
| **Spannungsversorgung** | 12-240 V AC/DC, max. 240 V AC / DC |
| **Farbe** | Rot |
| **Einschaltdauer** | Dauerbetrieb (ED 100&) |
| **Gewicht** | 0,15 kg |
| **Fassung** | Ba15d |
| **Signalart** | Warnlicht |
| **Anschlussklemmen** | Für max. 1,5 qmm |
| **Abmessungen** | 76 (D) x 86 mm |
| **Für Leuchtmittel** | Glühlampe oder LED 12 – 240 V (5 W), nicht im Lieferumfang |
| **Lichtstärke** | 1 – 2 Cd(p) |
| **Passend für** | KSZ 8001 |
| **Betriebstemperatur** | -30 °C bis +50 °C |
| **Schutzart** | IP65 |
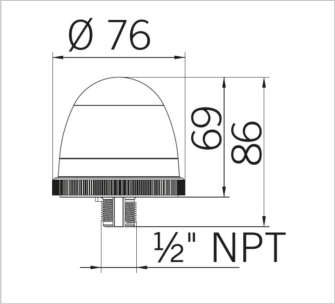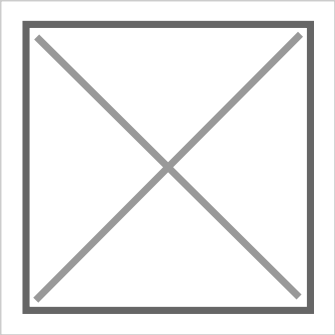
# Weitere Bilder