LED-Multiblitzleuchte KBZ 8222

Artikelnummer	38222
Typ	KBZ 8222
Gewicht	0.132kg
Länge	75mm
Breite	75mm
Höhe	79mm

Produktbeschreibung

Unsere extrem zuverlässigen Blinklicht-Module setzen neue Maßstäbe in Sachen Sicherheit und Warnwirkung. Mit einer außergewöhnlich hohen Leuchtstärke ausgestattet, bieten sie optimale Sichtbarkeit und Aufmerksamkeit. Dies wird durch die Verwendung von superhellen LEDs erreicht, die eine gleichmäßige Rundumabstrahlung von 360 Grad gewährleisten. Diese Module bieten verschiedene Funktionen, darunter die Dauerleuchte, den einfachen Blinkmodus, den doppelten Blinkmodus (Xenon-Effekt) und dem Dreifach-Blitzmodus. Selbst in den anspruchsvollsten Industrieumgebungen bewahren unsere Blinklicht-Module ihre höchste Ausfallsicherheit.

Das Geheimnis liegt in ihrer robusten Konstruktion und den Materialien, aus denen sie gefertigt sind. Die Lampengläser und Gehäuse bestehen aus schlagfestem Polycarbonat, das selbstlöschend ist und somit zusätzliche Sicherheit bietet. Zusätzlich bieten unsere Blinklicht-Module einen kompletten Berührungsschutz, der maximale Sicherheit gewährleistet.

Hinweis:

Zwingend erforderliches Zubehör:
Adaptersockel (Art.-Nr. 38002) und Befestigungselement (Art.-Nr. 38001, 38004, 38005)

Optionales Zubehör:
Verlängerungsrohr (Art.-Nr. 38003)
Bitte jeweils separat bestellen.

Achtung: Basiselement MSZ (Art.-Nr. 38610) und Befestigungselemente bitte immer separat mitbestellen !

Produkteigenschaften

Einschaltdauer	Dauerbetrieb (ED 100 %)
Farbe	Rot
Betriebstemperatur	-30 °C bis 60 °C
Abmessungen	75 (D) x 79 mm
Gewicht	0,1 kg
Signalart	4 Funktionen
Spannungsversorgung	90 – 240 V AC (0,02 A), 90-240 V AC
Passend für	KSZ 8001
Leuchtmittel	Integrierte superhelle SMD-LEDs
Funktionen	Warnlicht, Einfach-, Doppel- (Xenon-Effekt) o. Dreifachblitz
Lichtstärke	8 Cd(p)
Schutzart	IP65
Blitzfrequenz	Ca. 150 / min
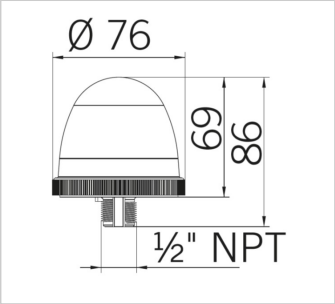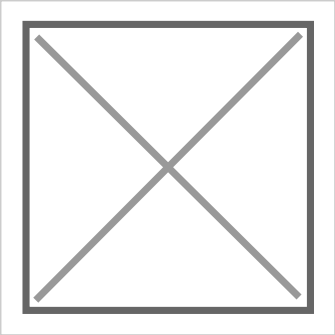
Weitere Bilder