Magnetostriktive Sensoren

BTL5-A11-M0280-R-SU024-S32
Bestellcode: BTL21A0

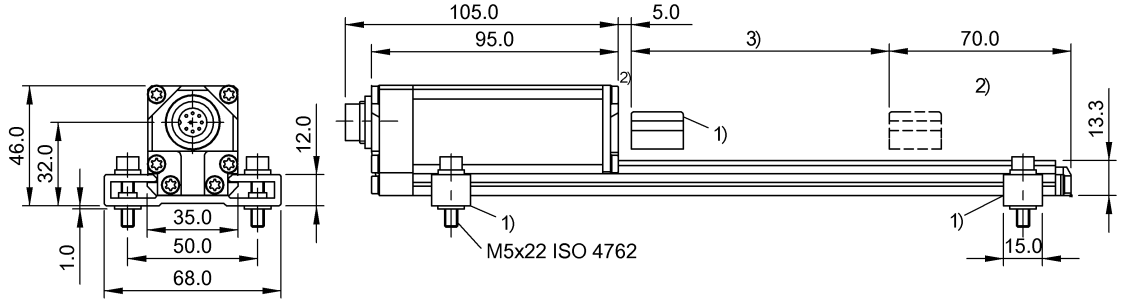

1) nicht im Lieferumfang, 2) nicht nutzbarer Bereich, 3) Nennlänge = Messlänge

Allgemeine Merkmale

Positionsgeber, Anzahl (Werkseinstellung)	1
Positionsgeber, Anzahl max.	1
Zulassung/Konformität	CE UKCA cULus WEEE

Elektrische Merkmale

Ausgangssignal einstellbar	nein
Ausgangsstrom max.	5 mA
Betriebsspannung Ub	20...28 VDC
Einschaltspitzenstrom	≤ 3 A / 0.5 ms
Fehlersignal Ua fallend	≤ -1 V
Fehlersignal Ua steigend	≥ 11 V
Potenzialtrennung	nein
Spannungsfest bis (GND – Gehäuse)	500 V DC
Stromaufnahme max. bei 24 V DC	150 mA
Überspannungsschutz	Ub bis 28 V

Elektrischer Anschluss

Anschluss	Steckverbinder, M16x0.75, 8-polig
Anschluss, Ausführung	axial
Verpolungssicher	Ub bis 28 V

Erfassungsbereich/Messbereich

Auflösung	≤ 0.1 mV
Messlänge	280 mm
Messwertrate längenabhängig	1 kHz, Standard
Reproduzierbarkeit	≤4 µm
Wiederholgenauigkeit	≤ 0.1 mV

Funktionale Sicherheit

MTTF (40 °C)	89 a

Material

Deckelmaterial	Aluminium, Druckguss, vernickelt
Gehäusematerial	Aluminium, eloxiert
Gehäusematerial, Oberflächenschutz	eloxiert

Mechanische Merkmale

Befestigung	Befestigungsklammern
Nullpunkt	5.0 mm

Schnittstelle

Analogausgang	Analog, Spannung 0...10 V Analog, voltage 10...0 V

Umgebungsbedingungen

EN 55016-2-3, Abstrahlung	Industriebereich
EN 60068-2-27, Dauerschock	100 g, 2 ms
EN 60068-2-27, Schock	100 g, 6 ms
EN 60068-2-6, Vibration	12 g, 10…2000 Hz
EN 61000-4-2, ESD	Schärfegrad 3
EN 61000-4-3, RFI	Schärfegrad 3
EN 61000-4-4, Burst	Schärfegrad 3
EN 61000-4-5, Surge	Schärfegrad 2
EN 61000-4-6, Hochfrequenz-Felder	Schärfegrad 3
EN 61000-4-8, Magnetfelder	Schärfegrad 4
Lagertemperatur	-40...100 °C
Relative Luftfeuchtigkeit	≤ 90 %, nicht kondensierend
Schutzart	IP67, mit Steckverbinder
Temperaturkoeffizient typ.	≤ 35 ppm/K bei 50 % von Nennlänge 500mm
Umgebungstemperatur	-40...85 °C

Connector Drawings

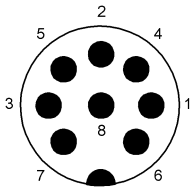

Wiring Diagrams (Schematic)

Pin	
1	NC
2	GND output
3	10...0 V
4	NC
5	0...10 V
6	GND
7	+24 V DC
8	NC