Technische Daten

NUTR309X/3AS

Kurvenrolle, mit Innenring

Nadellager, Stützrolle, vollrollig, mit Innenring, zweiseitig gedichtet, zylindrischer Außenring

Anzeigen

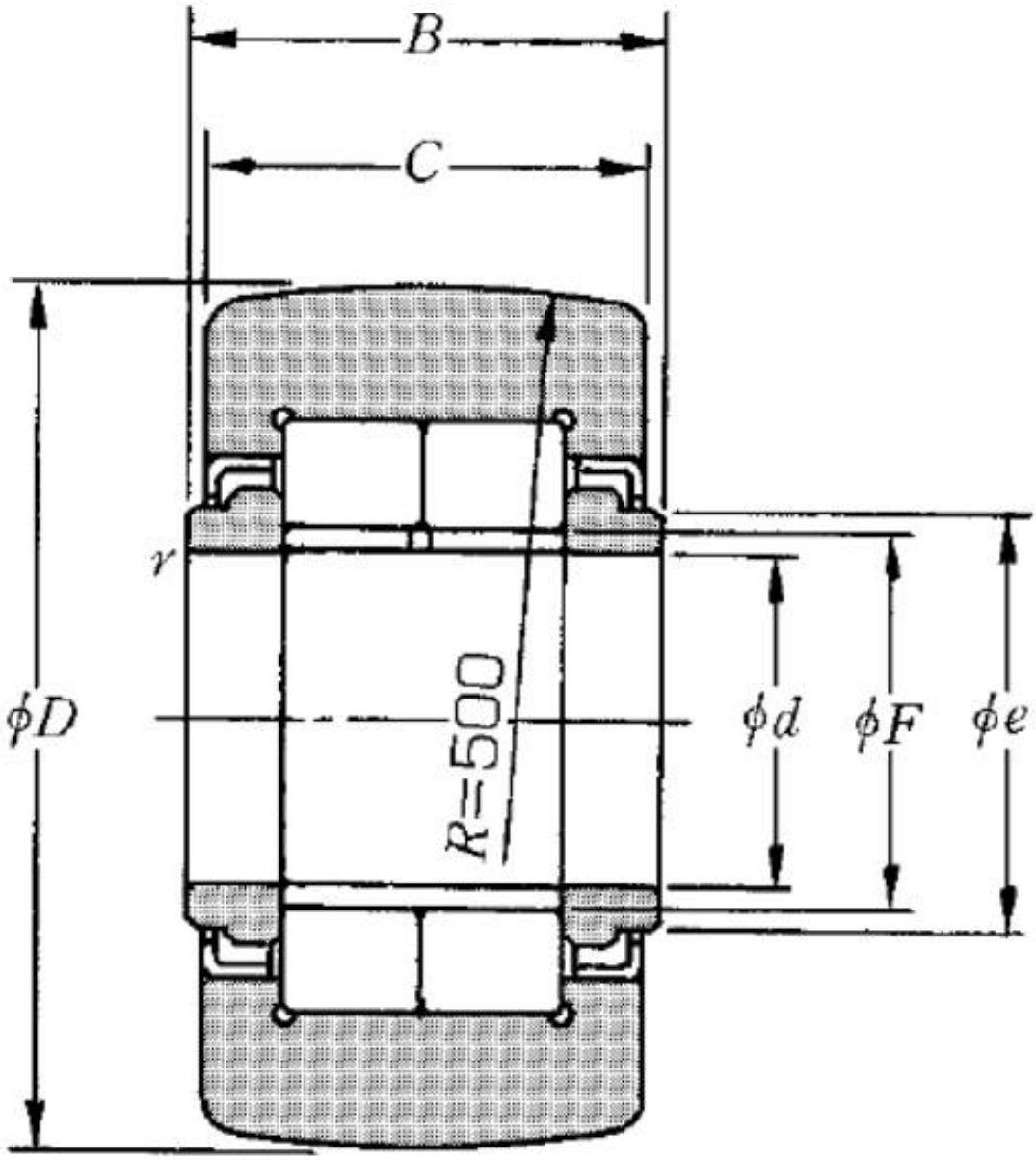

Technische Eigenschaften

d	45 mm
D	100 mm
C	30 mm
F	52,5 mm
B	32 mm
e	55 mm
Dw	7,5 mm
Lw	11 mm
rs min	0,6 mm
Wälzlager mit/ohne Käfig	Sans
Radiallagerluftklasse	CN
Präzisionsklasse	P0
Masse	1,4 kg
Marke	NTN

Produktleistung

Cr	92 kN
C0r	137 kN
Charge de la piste cylindrique de galet	55,5 kN
Nlim (Fett)	1.900 Tr/min
Min Betriebstemperatur, Tmin	-20 °C
Max Betriebstemperatur, Tmax	120 °C
Käfig charakteristische Frequenz, FTF	0,44 Hz
Wälzkörper charakteristische Frequenz, BPFO	7,88 Hz
Außenring charakteristische Frequenz, BPFO	10,94 Hz
Innenring charakteristische Frequenz, BPFI	14,06 Hz