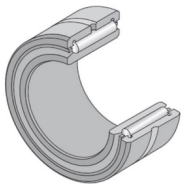

Technisches Datenblatt

NK37/30R+1R32X37X30

Nadellager, gedrehte Ringe, mit Innenring

Nadellager, gedrehte Ringe, mit Innenring, zwei Borde, Nachschmierbohrung

Anzeigen

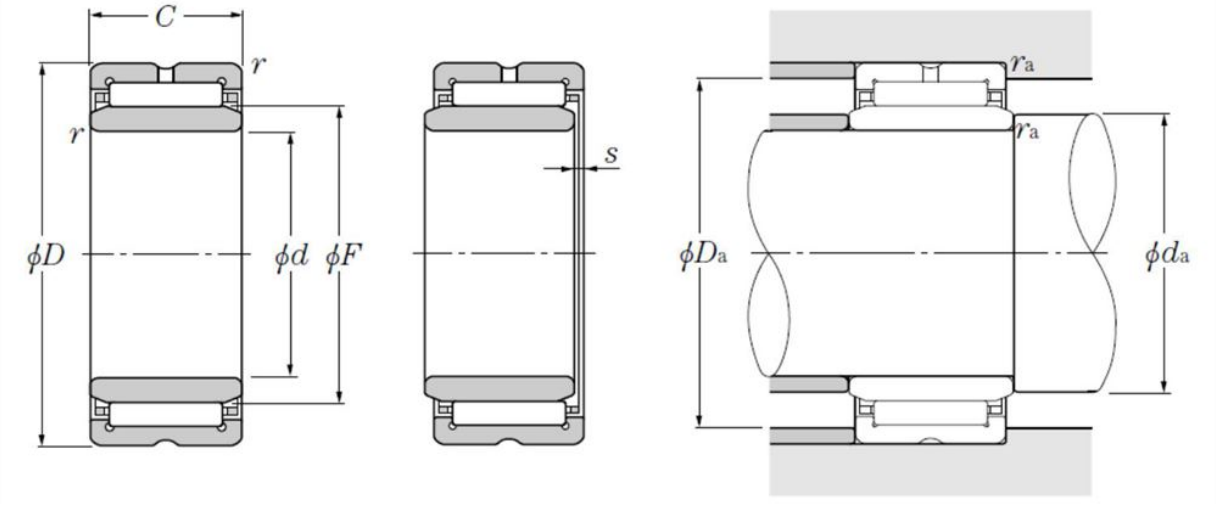

Technische Eigenschaften

d	32 mm
D	47 mm
C	30 mm
F	37 mm
rs min	0,3 mm
s max	1 mm
Dw	3 mm
Lw	25,4 mm
Schmierbohrungen an dem Außenring	Oui/Yes
k	3 mm
Innenring Referenz	1R32X37X30
Schmierbohrungen an dem Innenring	Non/No
Radiallagerluftklasse	CN
Präzisionsklasse	P0
Masse	0,17 kg
Marke	NTN

Produktleistung

Cr	36,5 kN
C0r	69,5 kN
Nlim (Fett)	7.500 U/min
Nlim (Öl)	11.000 U/min
Min Betriebstemperatur, Tmin	-20 °C
Max Betriebstemperatur, Tmax	120 °C
Käfig charakteristische Frequenz, FTF	0,46 Hz
Wälzkörper charakteristische Frequenz, BPFO	13,26 Hz
Außenring charakteristische Frequenz, BPFO	11,1 Hz
Innenring charakteristische Frequenz, BPFI	12,9 Hz

Definitionsempfehlungen der Umgebungsteile

da min	34 mm
Da max	45 mm
ras max	0,3 mm