Technische Daten

32015XU

Einreihige Kegelrollenlager

Kegelrollenlager,
Blechkäfig

Anzeigen

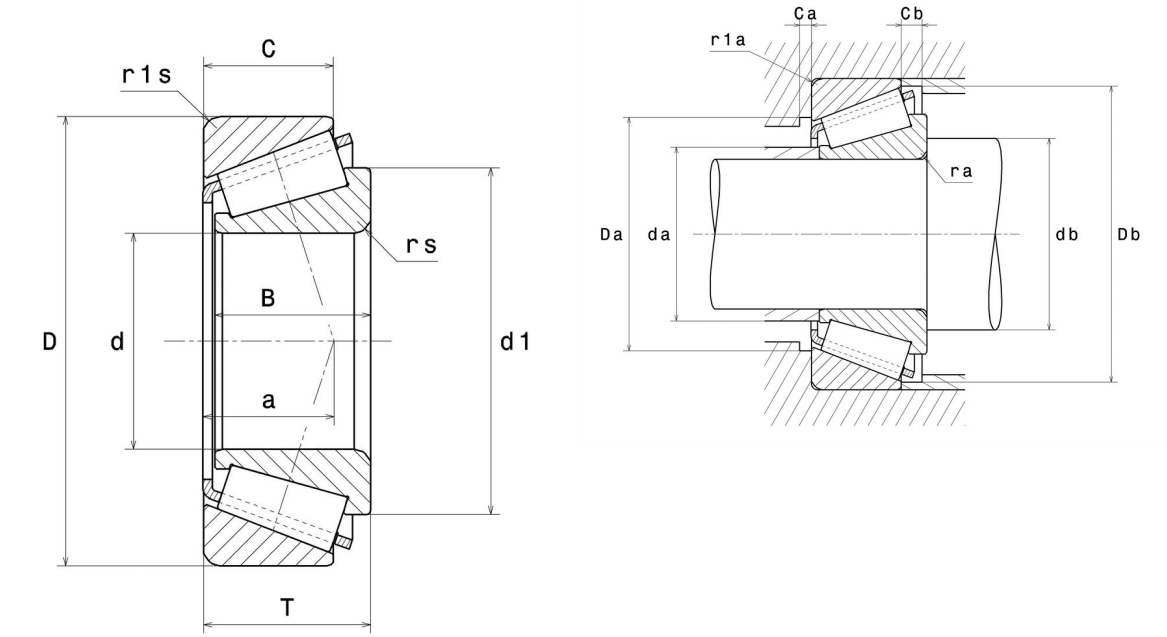

Technische Eigenschaften

d	75 mm
D	115 mm
B	25 mm
C	19 mm
T	25 mm
d1	96 mm
a	25,5 mm
rs min	1,5 mm
r1s min	1,5 mm
e	0,46
Y2	1,31
Y0	0,72
Masse	0,91 kg
Referenz gemäß ISO355	T4CC075
Marke	NTN

Produktleistung

Dynamische Tragzahl, C	106 kN
Lebensdauerkoeffizient, A2	1
Statische Tragzahl, C0	167 kN
Ermüdungsgrenzbelastung, Cu	20,4 kN
Nlim (Öl)	4.000 Tr/min
Nlim (Fett)	3.000 Tr/min
Min Betriebstemperatur, Tmin	-40 °C
Max Betriebstemperatur, Tmax	120 °C
Käfig charakteristische Frequenz, FTF	0,45 Hz
Wälzkörper charakteristische Frequenz, BPFO	10,14 Hz
Außenring charakteristische Frequenz, BPFO	12,69 Hz
Innenring charakteristische Frequenz, BPFI	15,31 Hz

Definitionsempfehlungen der Umgebungsteile

da max	83 mm
db min	83,5 mm
Da min	103 mm
Da max	106,5 mm
Db min	110 mm
Ca min	5 mm
Cb min	6 mm
ra max	1,5 mm
r1a max	1,5 mm

Berechnungskoeffizienten

Dynamisch äquivalente Belastung

P = X.Fr + Y.Fa

Fa / Fr ≤ e		Fa / Fr > e	
X	Y	X	Y
1	0	0.4	Y2

Statisch äquivalente Belastung

Po = Xo.Fr + Yo.Fa

X_0	Y_0
0.5	Y0

Wenn Po <Fr, dann Po = Fr

Werte für e, Y2 und Y0 sind in obiger Tabelle.