Technische Daten

4T-33211

Einreihige Kegelrollenlager

Kegelrollenlager,
Blechkäfig

Anzeigen

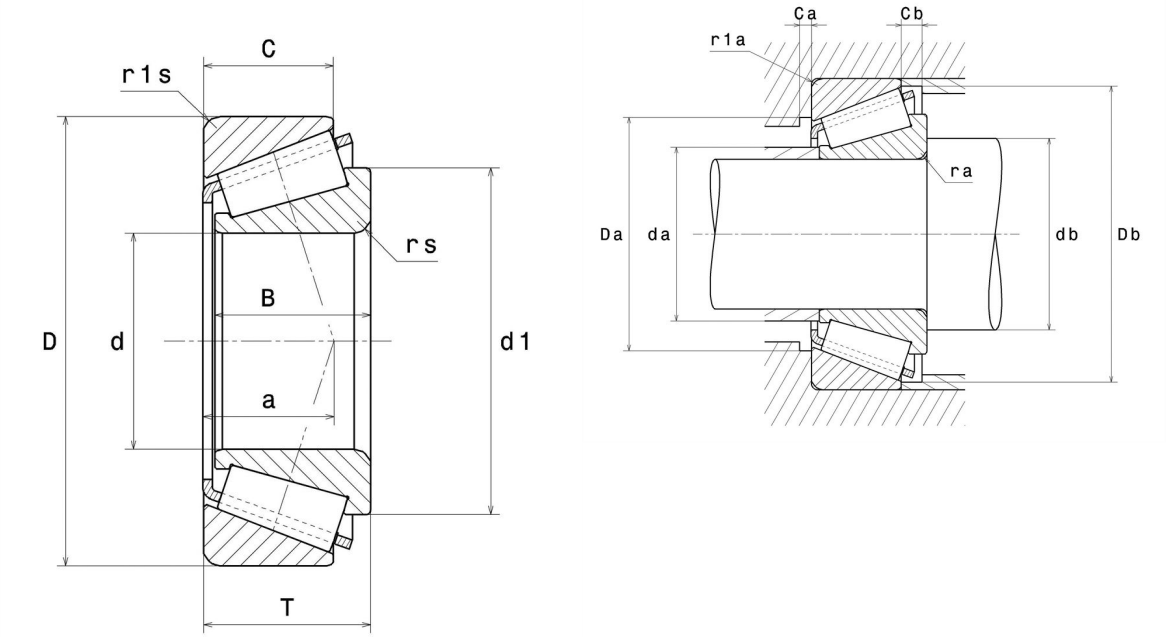

Technische Eigenschaften

d	55 mm
D	100 mm
B	35 mm
C	27 mm
T	35 mm
d1	78 mm
a	25,5 mm
rs min	2 mm
r1s min	1,5 mm
e	0,4
Y2	1,5
Y0	0,83
Masse	1,15 kg
Referenz gemäß ISO355	T3DE055
Marke	NTN

Produktleistung

Dynamische Tragzahl, C	138 kN
Lebensdauerkoeffizient, A2	1,4
Statische Tragzahl, C0	188 kN
Ermüdungsgrenzbelastung, Cu	22,9 kN
Nlim (Öl)	4.900 Tr/min
Nlim (Fett)	3.600 Tr/min
Min Betriebstemperatur, Tmin	-40 °C
Max Betriebstemperatur, Tmax	120 °C
Käfig charakteristische Frequenz, FTF	0,43 Hz
Wälzkörper charakteristische Frequenz, BPFO	6,6 Hz
Außenring charakteristische Frequenz, BPFO	8,14 Hz
Innenring charakteristische Frequenz, BPFI	10,86 Hz

Definitionsempfehlungen der Umgebungsteile

da max	62 mm
db min	65 mm
Da min	85 mm
Da max	91,5 mm
Db min	96 mm
Ca min	6 mm
Cb min	8 mm
ra max	2 mm
r1a max	1,5 mm

Berechnungskoeffizienten

Dynamisch äquivalente Belastung

P = X.Fr + Y.Fa

Fa / Fr ≤ e		Fa / Fr > e	
X	Y	X	Y
1	0	0.4	Y2

Statisch äquivalente Belastung

Po = Xo.Fr + Yo.Fa

X_0	Y_0
0.5	Y0

Wenn Po <Fr, dann Po = Fr

Werte für e, Y2 und Y0 sind in obiger Tabelle.