Technische Daten

32314U

Einreihige Kegelrollenlager

Kegelrollenlager,
Blechkäfig

Anzeigen

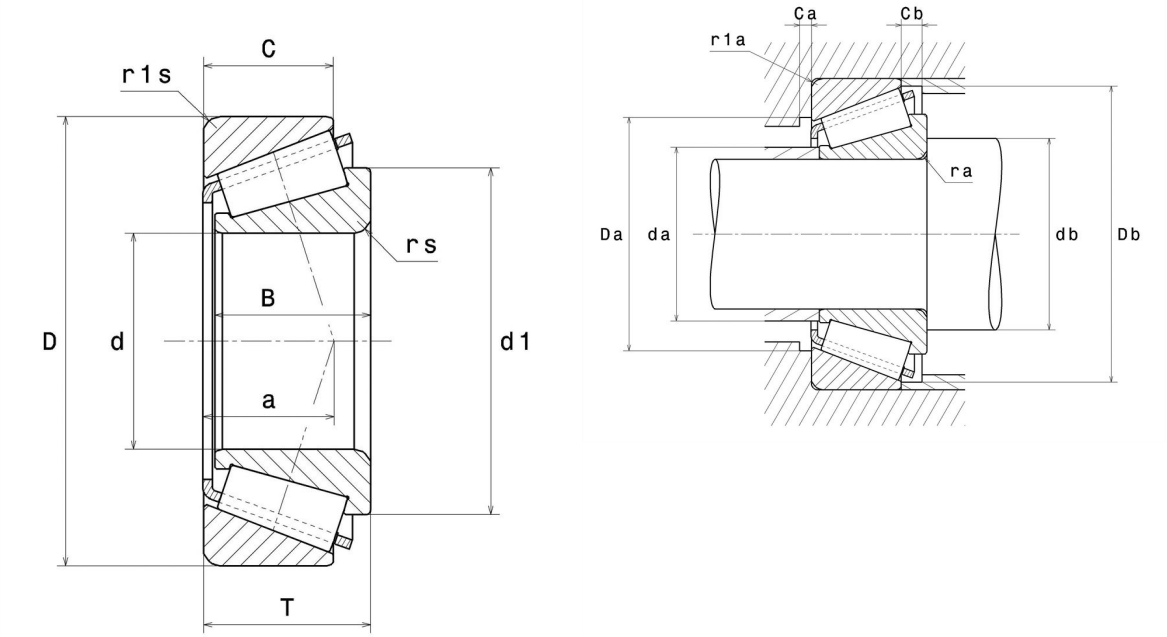

Technische Eigenschaften

d	70 mm
D	150 mm
B	51 mm
C	42 mm
T	54 mm
d1	107,5 mm
a	36,5 mm
rs min	3 mm
r1s min	2,5 mm
e	0,35
Y2	1,74
Y0	0,96
Masse	4,46 kg
Referenz gemäß ISO355	T2GD070
Marke	NTN

Produktleistung

Dynamische Tragzahl, C	310 kN
Lebensdauerkoeffizient, A2	1
Statische Tragzahl, C0	405 kN
Ermüdungsgrenzbelastung, Cu	48 kN
Nlim (Öl)	3.500 Tr/min
Nlim (Fett)	2.600 Tr/min
Min Betriebstemperatur, Tmin	-40 °C
Max Betriebstemperatur, Tmax	120 °C
Käfig charakteristische Frequenz, FTF	0,41 Hz
Wälzkörper charakteristische Frequenz, BPFO	5,27 Hz
Außenring charakteristische Frequenz, BPFO	6,57 Hz
Innenring charakteristische Frequenz, BPFI	9,43 Hz

Definitionsempfehlungen der Umgebungsteile

da max	86 mm
db min	84 mm
Da min	125 mm
Da max	138 mm
Db min	140 mm
Ca min	4 mm
Cb min	12 mm
ra max	2,5 mm
r1a max	2 mm

Berechnungskoeffizienten

Dynamisch äquivalente Belastung

P = X.Fr + Y.Fa

Fa / Fr ≤ e		Fa / Fr > e	
X	Y	X	Y
1	0	0.4	Y2

Statisch äquivalente Belastung

Po = Xo.Fr + Yo.Fa

X_0	Y_0
0.5	Y0

Wenn Po <Fr, dann Po = Fr

Werte für e, Y2 und Y0 sind in obiger Tabelle.